TECE

САНТЕХНИЧЕСКИЕ ИНЖЕНЕРНЫЕ СИСТЕМЫ АССОРТИМЕНТ И ЦЕНЫ 2017

TECE В МИРЕ

Austria
TECE Österreich GmbH
Lichtäckerstraße 22
A - 2522 Oberwaltersdorf
Tel.: +43 2253 211 78
Fax: +43 2253 211 78 20
info@tece.at
www.tece.at

Belarus
IOOO TECE
Shchomyslitsa Soviet, Agrogorodok,
Ozertso, House 31, office 19
BY - 223049 Minsk region
Tel.: +375 17 507 51 90
Fax: +375 17 507 51 91
info@tece.by
www.tece.by

Belgium
TECE Belgium BVBA
Gitsbergsstraat 7E/unit 16
B-8800 Roeselare Beveren
Tel.: +32 2 401 61 37
Fax: +32 2 401 61 38
info@tece.be
www.tece.be

China
Suzhou TECE Plumbing Ltd.
Room G, Floor 7
ShengQuan Business Center No. 28
Tanjiadu Road, Putuo District
CN - 200063 Shanghai
Tel.: +86 21 32555030
Fax: +86 21 32555021
info@tece.cn
www.tece.cn

Croatia
TECE d.o.o.
Fallerovo šetalište 16
HR - 10000 Zagreb
Tel.: +38 513 079 000
Fax: +38 513 079 048
info@tece.hr
www.tece.hr

Czech Republic
TECE Česká republika, s.r.o.
Voctářova 2449/5
CZ - 180 00 Praha 8 - Libeň
Tel.: +420 271 342 240
info@tece.cz
www.tece.cz

Estonia
UAB TECE BALTIKUM Eesti filiaal
Mere pst. 8
EST - 10111 Tallinn
Tel.: +372 6 781100
info@tece.ee
www.tece.ee

France
TECE France
5 rue Jean Rostand
F - 69740 Genas
Tel.: +33 437 453 810
Fax: +33 437 454 110
info@tece.fr
www.tece.fr

Germany
TECE GmbH
Hollefeldstr. 57
D-48282 Emsdetten
Tel.: +49 2572 928 0
Fax: +49 2572 928 124
info@tece.de
www.tece.de

Great Britain
TECE GmbH
Sales office UK
Priory Park - Chewton Mendip
Bath, Somerset BA3 4NT
Tel.: +44 8450558200
info@tece.co.uk
www.tece.co.uk

India
TECE India Private Ltd.
G-3, Neel Madhav,
Nr. Navneet Hospital,
V.P. cross road, Mulund (west),
IND - 400080 Mumbai Maharastra
Tel.: +91 (22) 21676755
Fax: +91 (22) 21676707
info@tece.in
www.tece.in

Italy
TECE Italia s.r.l.
Via dell'Industria, 24 A
I - 41051 Castelnuovo Rangone (MO)
Tel.: +39 0 595 334 011
Fax: +39 0 595 334 010
info@teceitalia.com
www.tece.it

Latvia
UAB TECE Baltikum Latvia
Makusalas iela 41B-8
LV - 1004 Ryga
Tel.: +371 67 21 18 02
Fax: +371 67 21 18 05
info@tece.lv
www.tece.lv

Lithuania
UAB TECE Baltikum
Terminalo g. 10
Biruliškių km. Kauno raj.
LT - 54469 Lithuania
Tel.: +370 37 314 078
Fax: +370 37 313 084
info@tece.lt
www.tece.lt

Netherlands BV
TECE Nederland GmbH
W.A. Scholtenweg 7 a
NL - 9422 BR Smilde
Tel.: +31 592 415 074
Fax: +31 592 414 628
info@tece-nederland.nl
www.tece-nederland.nl

Norway
TECE NORGE AS
Snipetjernveien 4
1405 LANGHUS
Tel.: +47 66 82 33 00
Fax: +47 66 82 33 30
post@tece.no
www.tece.no

Poland
TECE Sp. z o.o.
Wroclawska 61
PL - 57-100 Strzelin
Tel.: +48 713 839 100
Fax: +48 713 839 101
tece@tece.pl
www.tece.pl

Romania
TECE Romania SRL
Soseaua de Centura, No. 13a
RO - 077040 Chiajna, Ilfov
Tel.: +40 21 203 47 08
Fax: +40 31 030 47 10
info@tece.ro
www.tece.ro

Russia
OOO TECE Systems
Goljevo - Ul. Centralnaja 3
RUS - 143493 Moscow
Tel.: +7 495 988 07 94
Fax: +7 495 988 07 95
info@tece.ru
www.tece.ru

Singapore
TECE South-East Asia Pte. Ltd.
207A Thomson Road
Goldhill Centre
Singapore 307640
Tel.: +65 6743 4886/6743 7886
sales@tece.com.sg
www.tece.com.sg

Spain
TECE Haustechnik, S.L.
Enrique Mariñas, 28 bajo
E - 15009 A Coruña
Tel.: +34 881 89 50 25
Fax: +34 881 89 50 26
info@tece.es
www.tece.es

Sweden
TECE Sverige AS
Askims Verkstadsväg 7
SE - 43634 Askim
Tel.: +46 317 61 05 00
Fax: +46 317 61 05 01
info@tece.se
www.tece.se

Switzerland
TECE Schweiz AG
Gewerbestrasse 8
CH - 8212 Neuhausen am Rheinfall
Tel.: +41 52 672 62 20
Fax: +41 52 672 62 21
info@tece.ch
www.tece.ch

Ukraine
TOV TECE Ukraine
Williamsa Akademika str. 3/7, of.7
UA - 03191 Kyiv
Tel.: +38 044 596 59 46
Fax: +38 044 596 59 47
info@tece.ua
www.tece.ua

Сантехнические инженерные системы

Страница

TECEprofil – каркасная система / застенные модули	**5**
Панели смыва	**45**
TECElux – туалетный терминал	**83**
TECEdrainline – дренажные каналы	**101**
TECEdrainpoint S – точечные трапы	**125**
TECEdrainboard – дренажная система	**151**
Список артикулов	**158**

В каталоге указаны рекомендованные розничные цены (вкл. НДС), действующие на территории Российской Федерации.
К1, К2, К3 – норма упаковки.

TECE

TECEprofil

КАРКАСНАЯ СИСТЕМА

ЗАСТЕННЫЕ МОДУЛИ

АССОРТИМЕНТ И ЦЕНЫ 2017

TECEprofil – БЫСТРЫЙ МОНТАЖ С ИСПОЛЬЗОВАНИЕМ ВСЕГО ТРЕХ ОСНОВНЫХ ЭЛЕМЕНТОВ

Каркасная система TECEprofil состоит из оцинкованного стального профиля со стенкой толщиной 1 мм, углового соединения и крепления. Комбинируя три базовых элемента с модульными компонентами системы можно создать конфигурацию практически любой ванной комнаты.

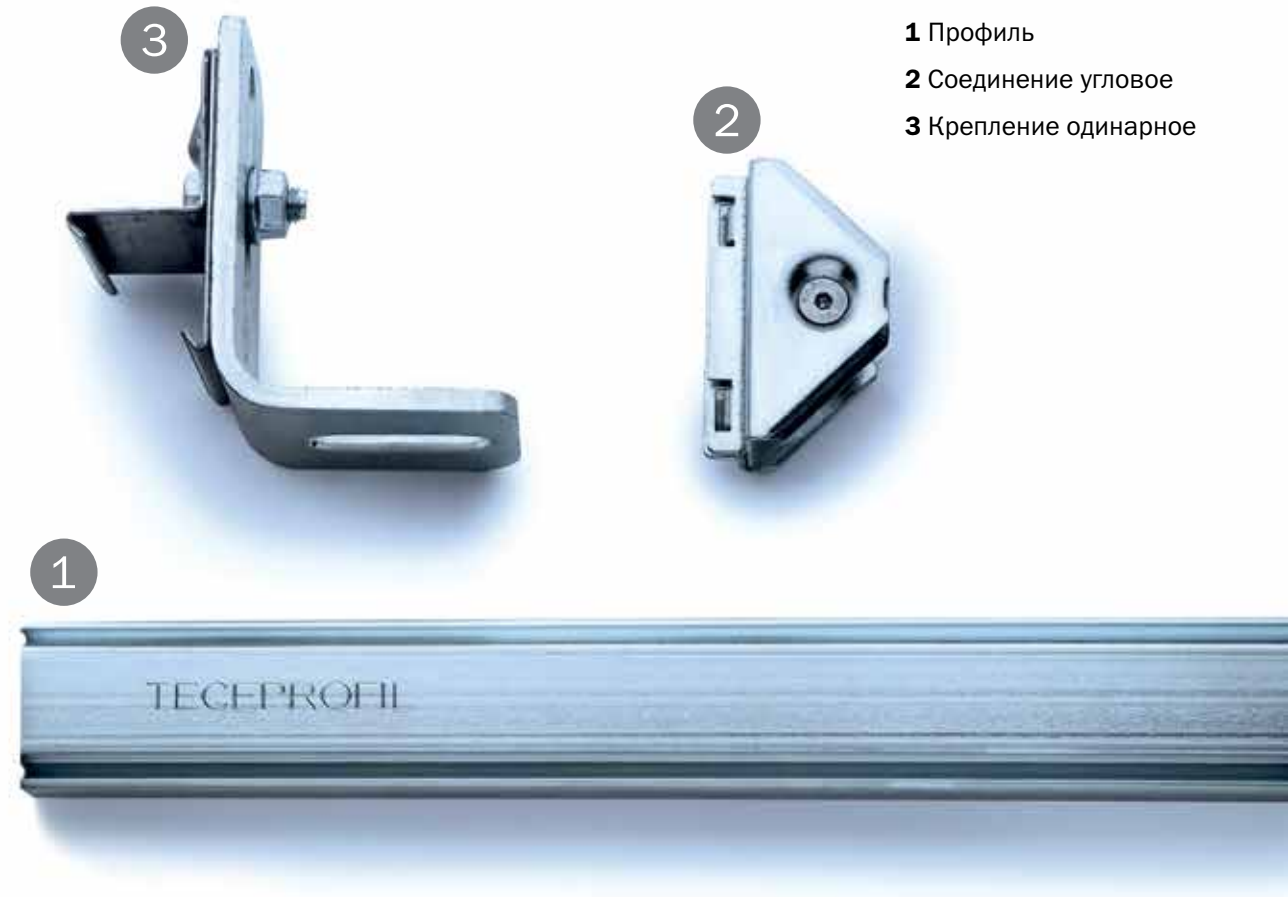

1 Профиль

2 Соединение угловое

3 Крепление одинарное

Угловое соединение устанавливается при помощи простого шестигранного ключа. В любой момент данное соединение можно демонтировать.

Угловое соединение легко выравнивает неточность резки профилей по длине (до 10 мм).

Особенности конфигурации профиля придают соединению дополнительную жёсткость, усиливая надежность конструкции.

ДИЗАЙН ВАННОЙ КОМНАТЫ С TECEprofil

TECE предлагает своим партнерам различные виды программного обеспечения для решения широкого круга задач. Специализированная программа TECEplasorit окажет неоценимую помощь при проектировании систем TECEprofil, просто и точно выполняя расчеты, как отдельных помещений, так и здания в целом.

- Подобрать индивидуальный дизайн комнаты с учетом гибкой концепции выбора поверхности
- Учитываются перегородки, высота потолка и отдельно стоящие стены.
- Возможность легко рассчитать и создать самостоятельно проект.

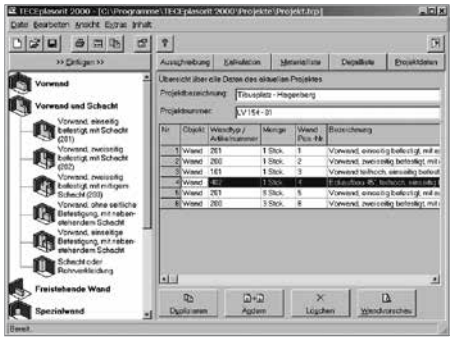

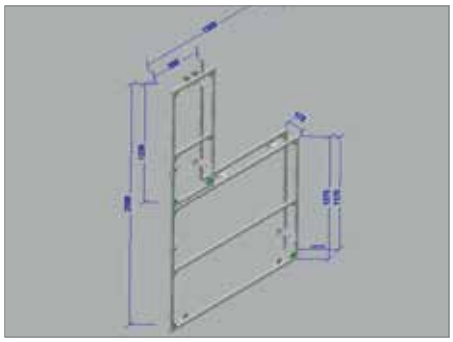

TECEplasorit является профессиональной программой для удобства расчёта нужного количества профиля.

Декоративные углубления в стенах, полки – все это позволяет воплощать в интерьере самые смелые идеи с помощью TECEprofil не ограничивая фантазию дизайнера.

ЗАСТЕННЫЕ МОДУЛИ И БАЧОК TECE

Все модули универсальны и, благодаря широкому ассортименту монтажных элементов, могут быть установлены как перед стеной, так и в металлические или деревянные каркасные конструкции.

Безбарьерная ванная комната
Современная ванная комната обязана учитывать потребности пользователей с ограниченными возможностями. Здесь также необходимы умные инженерные решения для организации комфортного и безопасного пространства.

Решения для общественных зданий
Для общественных зданий TECE предлагает широкий ряд решений с простой и быстрой установкой. В смывных технологиях TECE представлены панели смыва для унитазов и писсуаров как с ручным приводом, так и с автоматическим.

Дизайн ванной комнаты с TECEprofil
Каркасная система TECEprofil профессиональный инструментарий для воплощения любых дизайнерских решений.

Сливной клапан TECEprofil, отмеченный премией Design Plus Award, поддерживает одинарный и двойной режим смыва. Большой объем смыва составляет 4,5/6/7,5/9 литра, малый всего три литра. Выбор объема большого смыва производится путем перемещения регулировочной планки на сливном клапане.
В зависимости от выбора объема слива остается от 1 до 5,5 литров на досмыв без ожидания наполнения бачка.

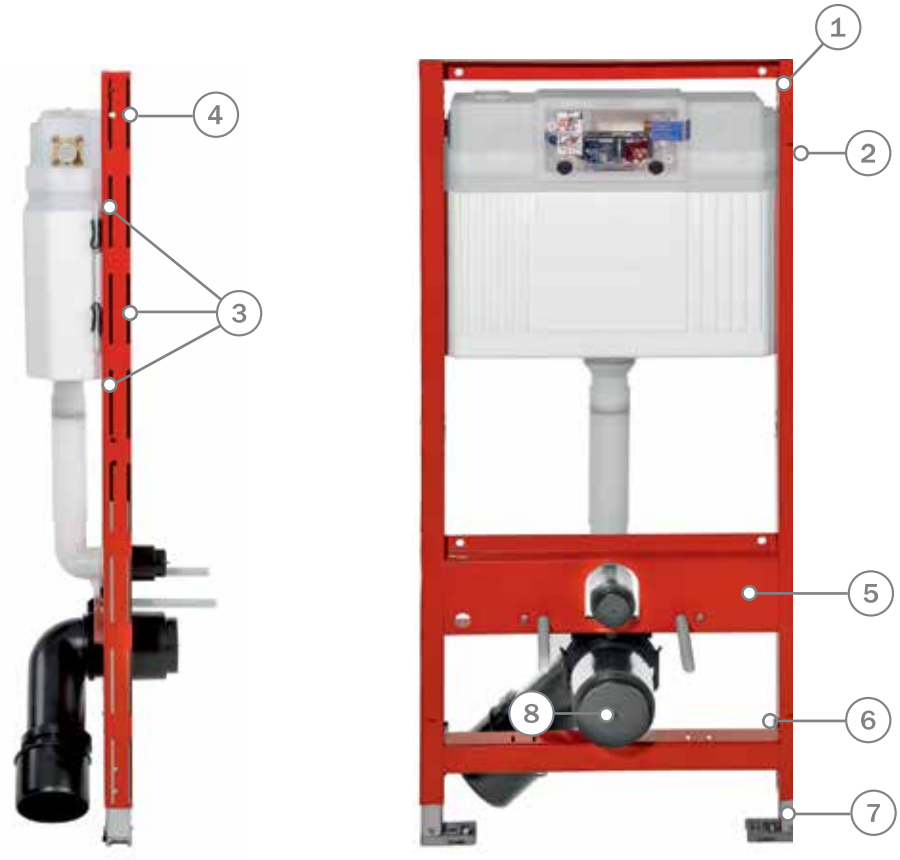

Модуль TECE выдерживает нагрузку до 400 кг, что обусловлено конструкцией, надежностью используемых материалов и постоянным контролем качества.

(1) Стальная несущая рама, окрашенная методом напыления.
(2) Метка 100 см над уровнем чистого пола.
(3) Пазы для крепления модуля к каркасной системе с помощью углового соединения.
(4) Отверстия для крепления к металлической или деревянной каркасной конструкции.
(5) Пластина с 4-мя резьбовыми отверстиями. Монтажное расстояние 180 или 230 мм для крепления санфаянса.
(6) Практичный тормозной механизм.
(7) Регулируемые ножки для конструкции пола 0-20 см – для крепления к перекрытию или каркасу TECEprofil.
(8) Защитные заглушки для чистоты и безопасности.

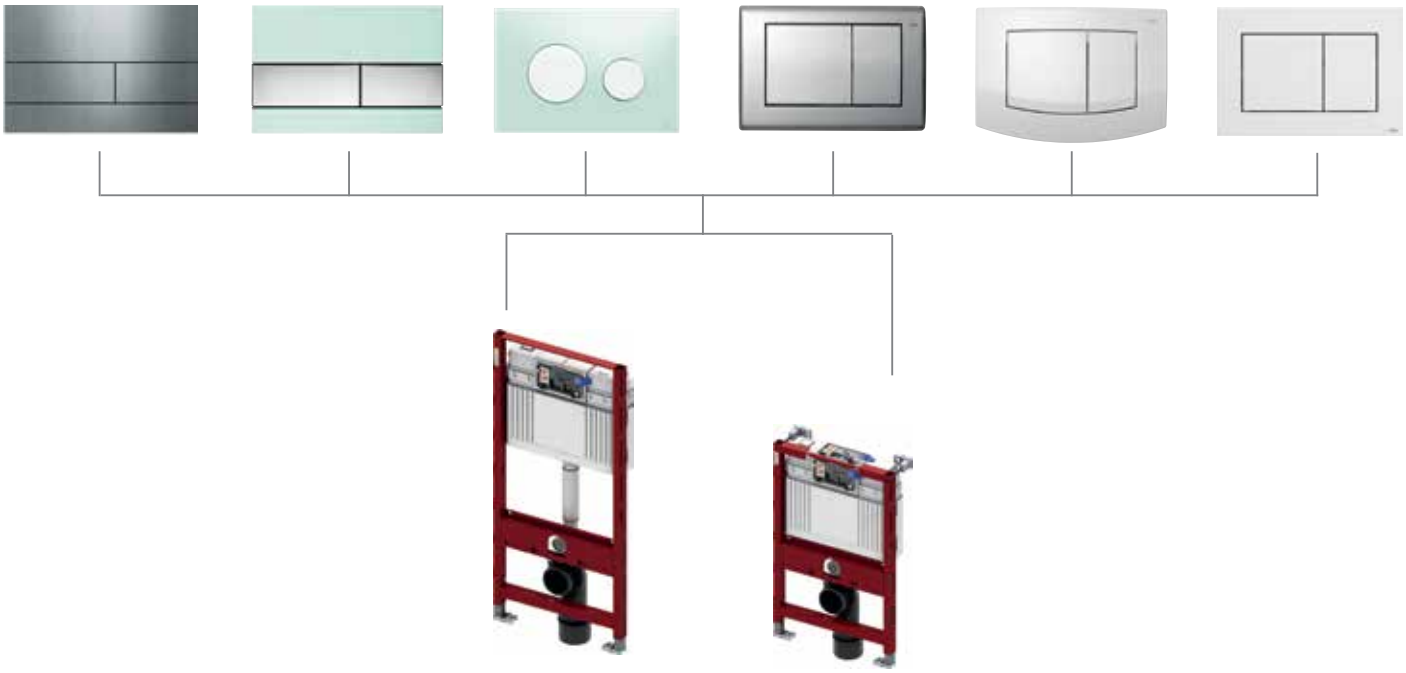

Застеные модули TECEprofil
высотой 1120 мм и 820 мм.

ЗАСТЕННЫЙ БАЧОК TECE – ЕЩЕ БОЛЬШЕ НАДЕЖНОСТИ...

25 ЛЕТ
доступность запасных частей

TECE гарантирует, что вы можете приобрести запасные части для продолжения функциональности смывного бачка TECE до 25 лет от даты изготовления.

Максимум чистоты и свежести
Съемная крышка бачка оснащена новой системой с интегрированным контейнером для гигиенических таблеток.
Система со встроенным резервуаром обеспечивает более свежий и чистый смыв при каждом использовании.

WELL Label (Water Efficiency Label) —
Система европейской классификации продукции в области санитарно-технических приборов. Благодаря системе двойного смыва и возможности уменьшения объема смыва продукция TECE получила высшую оценку (четыре звезды).

	Стр.
Основные элементы	12
Застенные модули	13
Монтажные элементы	32
Система монтажа из стального профиля	38

В каталоге указаны рекомендованные розничные цены (вкл. НДС), действующие на территории Российской Федерации.
К1, К2, К3 – норма упаковки.

TECEprofil – основные элементы

Профиль

Поставляется в штангах длиной 4,5 м
(цена указана за 1 м).

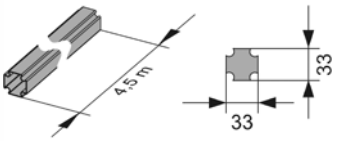

Артикул	К 1	К 2	К 3	€/м
9000000	18 м	630 м	1890 м	**6,34**

Соединение угловое

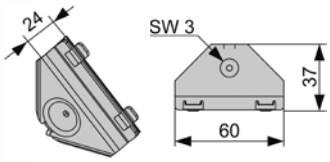

Артикул	К 1	К 2	К 3	€/шт.
9010002	30 шт.	240 шт.	1440 шт.	**1,60**

Крепление одинарное

Комплект поставки:
- кронштейн;
- комплект крепежных элементов.

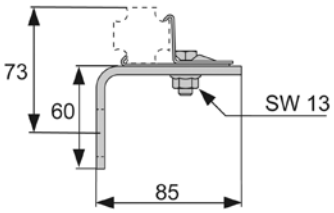

Артикул	К 1	К 2	К 3	€/шт.
9030002	10 шт.	60 шт.	240 шт.	**5,07**

Крепление двойное

Комплект поставки:
- кронштейн;
- комплект крепежных элементов.

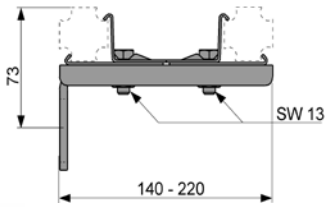

Артикул	К 1	К 2	К 3	€/шт.
9030011	5 шт.	15 шт.	60 шт.	**8,48**

Крепление двойное, удлиненное

Комплект поставки:
- кронштейн;
- комплект крепежных элементов.

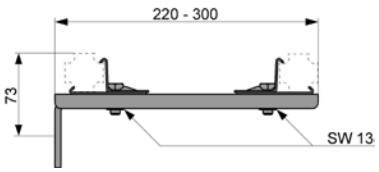

Артикул	К 1	К 2	К 3	€/шт.
9030013	2 шт.	10 шт.	--	**9,93**

Звукоизоляция для крепежных элементов

Артикул	К 1	К 2	К 3	€/шт.
9021019	50 шт.	100 шт.	400 шт.	**2,01**

TECEprofil – застенные модули

Застенный модуль (h = 1120 мм) для установки подвесного унитаза, фронтальное расположение панели смыва

Комплект поставки:
- смывной бачок объемом 10 л, выборочный слив большого (4,5/6/7,5/9 л) или малого (3 л) объема воды;
- комплект крепежных элементов для установки унитаза (установочное расстояние 180 или 230 мм);
- комплект патрубков с резиновыми манжетами для подсоединения унитаза;
- фановый отвод ∅ 90/100 мм;
- комплект защитных заглушек для патрубков;
- шаблон для отделки отверстия под панель смыва;
- инструкция по установке застенного модуля.

Дополнительно приобретается:
- панель смыва;
- комплект крепежных элементов для установки модуля;
- прокладка звукоизолирующая, арт. 9200010;
- набор ограничительных колец для регулировки скорости смыва, арт. 9820337 (опционально);
- съемная крышка бачка с контейнером для гигиенических таблеток, арт. 9240950 (опционально).

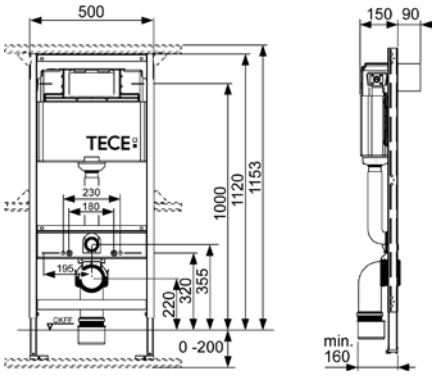

Примечание: в случае монтажа унитазов с уменьшенной высотой (например, Villeroy & Boch Memento, Sentique, Subway 2.0) необходимо установить на модуль дополнительные кронштейны, арт. 9041029.

Артикул	К 1	К 2	К 3	€/шт.
9300000	1 шт.	10 шт.	60 шт.	**199,00**

Застенный модуль (h = 820 мм) для установки подвесного унитаза, фронтальное или горизонтальное расположение панели смыва

Комплект поставки:
- смывной бачок объемом 10 л, выборочный слив большого (4,5/6/7,5/9 л) или малого (3 л) объема воды;
- комплект крепежных элементов для установки модуля;
- комплект крепежных элементов для установки унитаза (установочное расстояние 180 или 230 мм);
- комплект патрубков с резиновыми манжетами для подсоединения унитаза;
- фановый отвод ∅ 90/100 мм;
- комплект защитных заглушек для патрубков;
- шаблон для отделки отверстия под панель смыва;
- инструкция по установке застенного модуля.

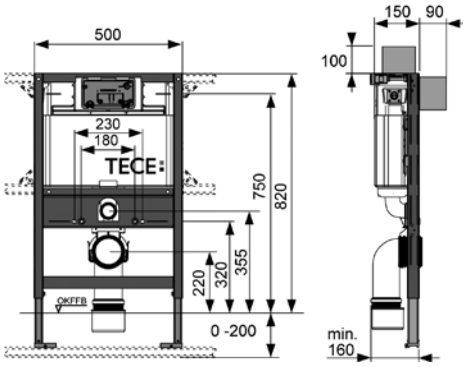

Дополнительно приобретается:
- панель смыва;
- прокладка звукоизолирующая, арт. 9200010;
- набор ограничительных колец для регулировки скорости смыва, арт. 9820337 (опционально);
- съемная крышка бачка с контейнером для гигиенических таблеток, арт. 9240950 (опционально). Установка возможна только при фронтальном расположении панели смыва.

Примечание:
- в случае монтажа унитазов с уменьшенной высотой (например, Villeroy & Boch Memento, Sentique, Subway 2.0) необходимо установить на модуль дополнительные кронштейны, арт. 9041029.
- для избежания падения крышки унитаза рекомендуется монтировать панель смыва горизонтально, если используется компактный санфаянс (например, Ideal Standart: San Remo slimline R 3493; Villeroy & Boch: Viala 765310, Viala 765210; Keramag: Renova-Comprimo 204550, Joly 203060).

Артикул	К 1	К 2	К 3	€/шт.
9300001	1 шт.	10 шт.	60 шт.	**297,11**

TECEprofil – застенные модули

Застенный модуль (h = 1120 мм) для установки унитаза TOTO Neorest

Комплект поставки:

- смывной бачок объемом 10 л, выборочный слив большого (4,5/6/7,5/9 л) или малого (3 л) объема воды;
- комплект крепежных элементов для установки модуля;
- комплект крепежных элементов для установки унитаза;
- фановый отвод ∅ 90/100 мм;
- комплект защитных заглушек для патрубков;
- электрический кабель для подключения автоматического смыва;
- монтажная коробка для электрических соединений;
- комплект фитингов и монтажных элементов для подключения воды к унитазу;
- шаблон для отделки отверстия под панель смыва;
- инструкция по установке застенного модуля.

Артикул	К 1	К 2	К 3	€/шт.
9300044	1 шт.	10 шт.	60 шт.	**342,01**

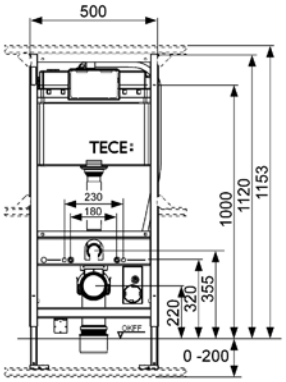

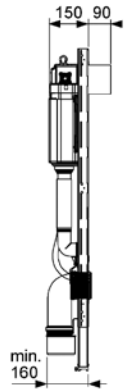

Застенный модуль (h = 1120 мм) для установки подвесного унитаза, фронтальное расположение панели смыва

Монтаж без опоры на стену.

Комплект поставки:
- смывной бачок объемом 10 л, выборочный слив большого (4,5/6/7,5/9 л) или малого (3 л) объема воды;
- комплект крепежных элементов для установки модуля;
- комплект крепежных элементов для установки унитаза (установочное расстояние 180 или 230 мм);
- комплект патрубков с резиновыми манжетами для подсоединения унитаза;
- фановый отвод ∅ 90/100 мм;
- комплект защитных заглушек для патрубков;
- шаблон для отделки отверстия под панель смыва;
- инструкция по установке застенного модуля.

Дополнительно приобретается:
- панель смыва;
- прокладка звукоизолирующая, арт. 9200010;
- набор ограничительных колец для регулировки скорости смыва, арт. 9820337 (опционально);
- съемная крышка бачка с контейнером для гигиенических таблеток, арт. 9240950 (опционально).

Примечание: в случае монтажа унитазов с уменьшенной высотой (например, Villeroy & Boch Memento, Sentique, Subway 2.0) необходимо установить на модуль дополнительные кронштейны, арт. 9041029.

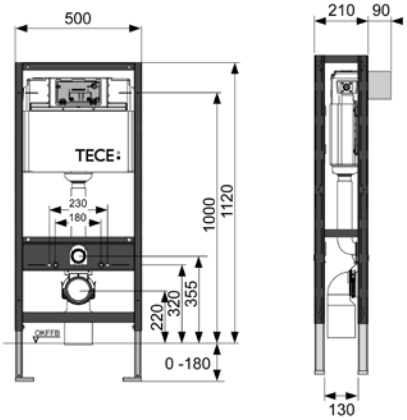

Артикул	К 1	К 2	К 3	€/шт.
9300031	1 шт.	10 шт.	--	**337,72**

TECEprofil – застенные модули

Застенный модуль (h = 1120 мм) для установки унитазов-биде

NEW

Обеспечивает универсальное подключение унитазов- биде со скрытым подключением воды и электропитания, например TOTO SG/EK/GL, Villeroy & Boch ViClean, Duravit SensoWash C, Geberit AquaClean 8000/Sela/Mera.
Возможна также установка унитазов-биде других производителей, но предварительно необходимо убедиться в соответствии подключений воды и электропитания.

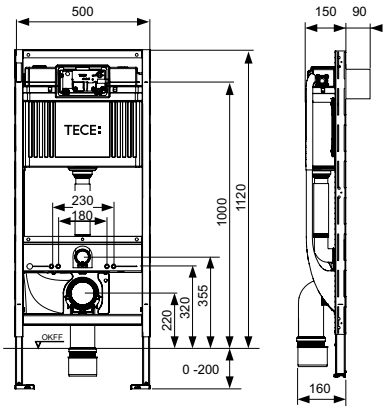

Комплект поставки:
- смывной бачок объемом 10 л, выборочный слив большого (4,5/6/7,5/9 л) или малого (3 л) объема воды;
- комплект крепежных элементов для установки унитаза (установочное расстояние 180 или 230 мм);
- комплект патрубков с резиновыми манжетами для подсоединения унитаза;
- фановый отвод ∅ 90/100 мм;
- комплект защитных заглушек для патрубков;
- защитный патрубок шланга для подключения воды;
- монтажная коробка для электрических соединений;
- шаблон для отделки отверстия под панель смыва;
- инструкция по установке застенного модуля.

Дополнительно приобретается:
- панель смыва;
- комплект крепежных элементов для установки модуля
- прокладка звукоизолирующая, арт. 9200010;
- набор ограничительных колец для регулировки скорости смыва, арт. 9820337 (опционально);
- съемная крышка бачка с контейнером для гигиенических таблеток, арт. 9240950 (опционально).

Артикул	К 1	К 2	К 3	€/шт.
9300079 **NEW**	1 шт.	10 шт.	60 шт.	**306,00**

Застенный модуль (h = 1340 мм) для установки подвесного унитаза Keramag Espital, фронтальное расположение панели смыва

Комплект поставки:
- смывной бачок объемом 10 л, выборочный слив большого (4,5/6/7,5/9 л) или малого (3 л) объема воды;
- комплект крепежных элементов для установки унитаза (установочное расстояние 180 или 230 мм);
- комплект патрубков с резиновыми манжетами для подсоединения унитаза;
- фановый отвод ∅ 90/100 мм;
- комплект защитных заглушек для патрубков;
- шаблон для отделки отверстия под панель смыва;
- инструкция по установке застенного модуля.

Дополнительно приобретается:
- панель смыва;
- комплект крепежных элементов для установки модуля;
- прокладка звукоизолирующая, арт. 9200010;
- набор ограничительных колец для регулировки скорости; смыва, арт. 9820337 (опционально);
- съемная крышка бачка с контейнером для гигиенических таблеток, арт. 9240950 (опционально).

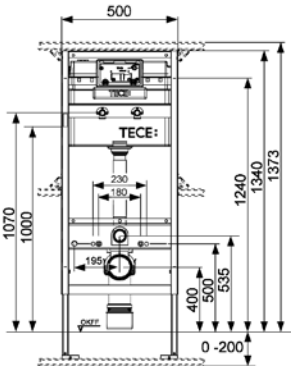

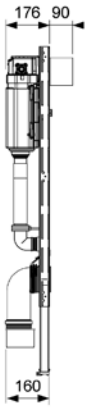

Артикул	K1	K2	K3	€/шт.
9300066	1 шт.	10 шт.	60 шт.	**343,20**

TECEprofil – застенные модули

Застенный модуль (h = 1120 мм) для людей с ограниченной подвижностью для установки подвесного унитаза, фронтальное расположение панели смыва

Комплект поставки:
- смывной бачок объемом 10 л, выборочный слив большого (4,5/6/7,5/9 л) или малого (3 л) объема воды;
- комплект крепежных элементов для установки модуля;
- комплект крепежных элементов для установки унитаза (установочное расстояние 180 мм);
- комплект патрубков с резиновыми манжетами для подсоединения унитаза;
- фановый отвод ∅ 90/100 мм;
- комплект защитных заглушек для патрубков;
- шаблон для отделки отверстия под панель смыва;
- инструкция по установке застенного модуля.

Дополнительно приобретается:
- панели для монтажа поддерживающих систем, арт. 904201x;
- панель смыва;
- прокладка звукоизолирующая, арт. 9200010;
- набор ограничительных колец для регулировки скорости смыва, арт. 9820337 (опционально);
- съемная крышка бачка с контейнером для гигиенических таблеток, арт. 9240950 (опционально).

Для правильного подбора электропривода и панели смыва необходимо проконсультироваться со специалистом!

Примечание: скрытая прокладка кабеля возможна не у всех моделей поддерживающих поручней.

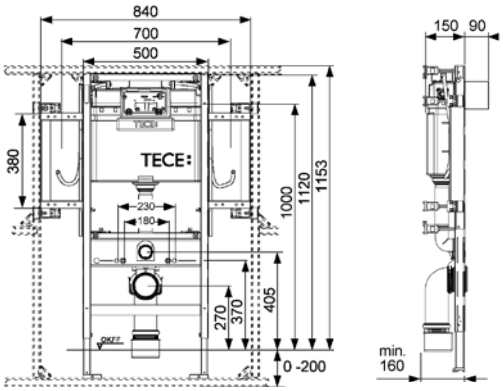

Артикул	К 1	К 2	К 3	€/шт.
9300009	1 шт.	10 шт.	60 шт.	**405,22**

Панели для установки поддерживающих поручней с застенным модулем арт. 9300009

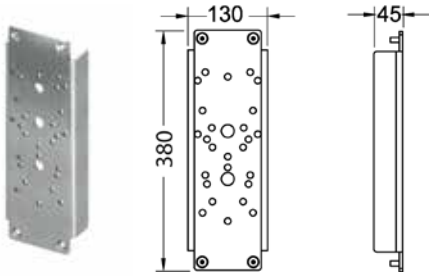

Комплект поставки:
- две стальные панели;
- комплект крепежных элементов.

Совместимость панелей TECE и поддерживающих поручней различных производителей:

Артикул	Производитель	Модель
9042010	Erlau	Ovalgrip
	Hewi	Серии 801/802 (Lifesystem)/805/950
	Keuco	Collection Plan
	Linido	LI2601
	Normbau	CombiLine, NylonLine, StainlessLine, cavere
	Pressalit	Care R3016-RF016, R3018-RF018
9042011	Erlau	Economy, Variogrip Premium
	Frelu	10.052.00, 10.053.00
		10.052.01, 10.053.01
		10.054.00, 10.055.00
		10.054.01, 10.055.01
		10.074.00, 10.075.00
	FSB	82 8224 06011, 82 8224 06012
		82 8224 07011, 82 8224 07012
	Linido	LI2603
9042012	Lehnen	Evolution
	PBA	4CN4450000 / 4CN445000R
	SAM	free line
9042013	AMS	Серии A-, B-, C- и D
	Deubad	Maxima
	Emco	5785 262 82
	Frelu	10.036.01, 10.037.01
		10.056.00, 10.057.00
		10.056.01, 10.057.01
		10.056.02, 10.057.02
		10.056.03, 10.057.03
		10.058.00, 10.058.01, 10.058.02
	Lehnen	Funktion
9042016	Deubad	DEU-WAVE
	FSB	82 8224 06001, 82 8224 06002
		82 8224 07001, 82 8224 07002
		82 8224 08501 - 82 8224 08508
		82 8224 08531, 82 8224 08532
		82 8224 09001, 82 8224 09002
		82 8224 09031, 82 8224 09032
		82 8224 06041, 82 8224 06042
		82 8224 07041, 82 8224 07042
		82 8224 08541, 82 8224 08542
9042017	Lehnen	Basic, Concept, Novus
9042018	Erlau	Clerella

Артикул	К 1	К 2	€/компл.
9042010	1 компл.	10 компл.	**90,30**
9042011	1 компл.	10 компл.	**90,30**
9042012	1 компл.	10 компл.	**90,30**
9042013	1 компл.	10 компл.	**90,30**
9042016	1 компл.	10 компл.	**90,30**
9042017	1 компл.	10 компл.	**90,30**
9042018	1 компл.	10 компл.	**90,30**

TECEprofil – застенные модули

Модуль для монтажа ручек и поддерживающих систем

Предназначен для установки в UA-профиль или перед стеной.

Комплект поставки:
- монтажная рама;
- водостойкая деревянная панель;
- комплект крепежных элементов.

Артикул	К 1	К 2	К 3	€/шт.
9360000	1 шт.	10 шт.	--	**143,35**

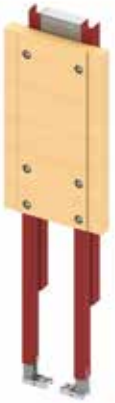

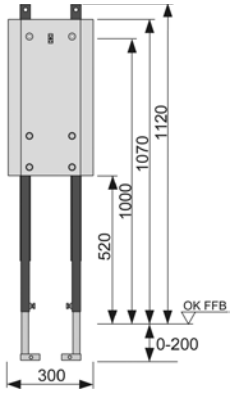

Панель для монтажа ручек и поддерживающих систем

Предназначена для монтажа со стандартным модулем TECE.

Комплект поставки:
- водостойкая деревянная панель;
- комплект крепежных элементов.

Артикул	К 1	К 2	К 3	€/шт.
9042003	1 шт.	--	--	**63,21**

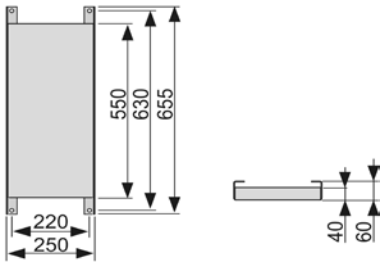

Монтажный комплект для подключения сидения-биде Geberit AquaClean 8000/8000plus

Комплект поставки:
- шланг армированный для установки внутри сливного бачка;
- защитный рукав для вывода подводящего шланга из смывного бычка;
- комплект крепежных элементов для фиксации защитного рукава;
- монтажная коробка для электрических соединений;
- установочная пластина для монтажной коробки;
- комплект крепежных элементов для установочной пластины;
- инструкция по установке.

Артикул	К 1	К 2	К 3	€/компл.
9880034	1 компл.	--	--	**87,60**

Монтажный комплект для подключения сидений-биде: Duravit SensoWash D-Code, Duravit SensoWash Starck, TOTO Washlet GL; Geberit AquaClean 4000/5000/5000plus

Комплект поставки:
- монтажная коробка для электрических соединений;
- установочная пластина для монтажной коробки;
- угловой фитинг для подключения воды 1/2" × 1/2";
- прокладка шумоизоляционная;
- прокладка гидроизоляционная;
- установочная пластина для углового фитинга;
- комплект крепежных элементов.

Артикул	К 1	К 2	К 3	€/компл.
9880037	1 компл.	--	--	**38,39**

Застенный модуль TECEbox для установки подвесного унитаза, фронтальное расположение панели смыва

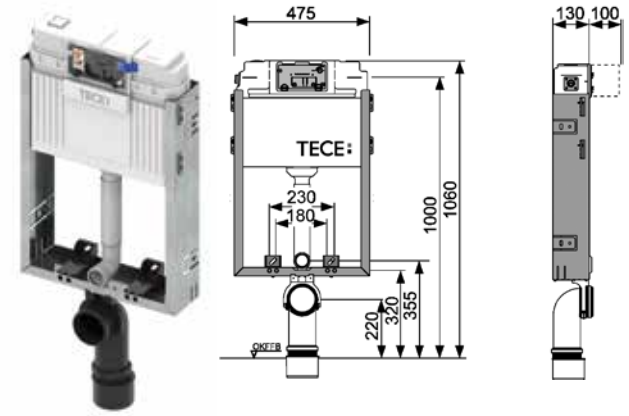

Комплект поставки:
- смывной бачок объемом 10 л, выборочный слив большого (4,5/6/7,5/9 л) или малого (3 л) объема воды;
- комплект крепежных элементов для установки унитаза (установочное расстояние 180 или 230 мм);
- комплект патрубков с резиновыми манжетами для подсоединения унитаза;
- фановый отвод ∅ 90/100 мм;
- комплект защитных заглушек для патрубков;
- шаблон для отделки отверстия под панель смыва;
- инструкция по установке застенного модуля.

Дополнительно приобретается:
- панель смыва;
- монтажные опоры TECEbox, арт. 9030024;
- прокладка звукоизолирующая, арт. 9200010;
- набор ограничительных колец для регулировки скорости смыва, арт. 9820337 (опционально);
- съемная крышка бачка с контейнером для гигиенических таблеток, арт. 9240950 (опционально).

Артикул	К 1	К 2	К 3	€/шт.
9370000	1 шт.	10 шт.	60 шт.	**189,18**

Монтажные опоры TECEbox для модуля арт. 9370000

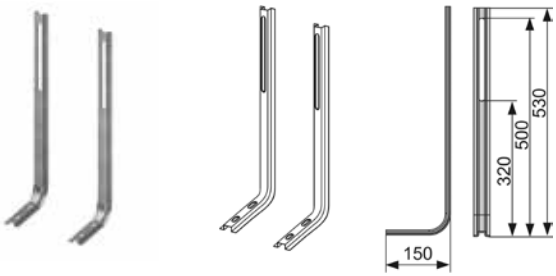

Комплект поставки:
- 2 оцинкованные опоры;
- комплект крепежных элементов.

Артикул	К 1	К 2	К 3	€/шт.
9030024	1 компл.	--	--	**22,05**

Застенный смывной бачок для установки с напольным унитазом, фронтальное расположение панели смыва

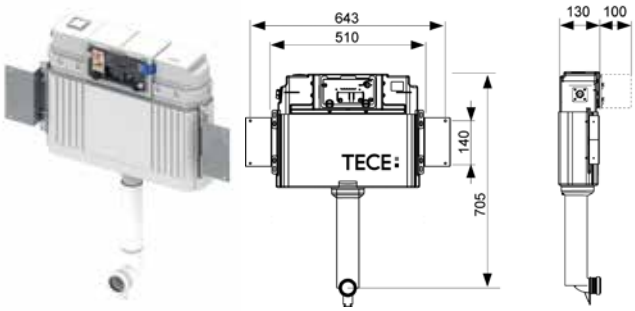

Комплект поставки:
- смывной бачок объемом 10 л, выборочный слив большого (4,5/6/7,5/9 л) или малого (3 л) объема воды;
- комплект крепежных элементов для крепления бачка к стене;
- патрубок с резиновой манжетой для подсоединения унитаза;
- шаблон для отделки отверстия под панель смыва;
- инструкция по установке застенного бачка.

Дополнительно приобретается:
- панель смыва;
- набор ограничительных колец для регулировки скорости смыва, арт. 9820230 (опционально);
- съемная крышка бачка с контейнером для гигиенических таблеток, арт. 9240950 (опционально).

Артикул	К 1	К 2	К 3	€/шт.
9041008	1 шт.	10 шт.	60 шт.	**135,86**

TECEprofil – застенные модули

Съемная крышка бачка с контейнером для гигиенических таблеток

Возможна установка со всеми панелями смыва TECE и терминалом TECElux.

Внимание: гигиенические таблетки не должны содержать хлор или другие окислители.

Артикул	K1	K2	K3	€/шт.
9240950*	1 шт.	--	--	**39,00**

Набор ограничительных колец для регулирования скорости смыва клапана A2

Артикул	K1	K2	K3	€/компл.
9820337	1 компл.	--	--	**7,70**

*** Установка на бачок толщиной 8 см невозможна.**

Сливной патрубок с отводом для подключения к вентиляции DN 70, 90°, отвод вправо

Артикул	K1	K2	K3	€/шт.
9820078	1 шт.	--	--	76,00

Сливной патрубок с отводом для подключения к вентиляции DN 70, 90°, отвод влево

Артикул	K1	K2	K3	€/шт.
9820126	1 шт.	--	--	76,00

Сливной патрубок с отводом для подключения к вентиляции DN 50, 45°, отвод вправо

Артикул	K1	K2	K3	€/шт.
9820127	1 шт.	--	--	76,00

Внимание!
При установке нижеуказанных унитазов вследствие особенностей их конструкции возможно возникновение “булькающего” звука во время работы системы фильтрации воздуха:

Производитель	Модель	Артикул
Duravit	StarK 1	021009
	StarK 3	221509
	Architec (Duraplus)	254609
Ideal Standard	Mia/SimplyU	J4521xx
	SoftMood	T3226xx
Keramag	500 by Citterio - tief	202100
	CASSINI - tief	203200
	EMANI by Citterio - tief	207800
	ERA - tief	208800
	Plus 4	202010
	Silk - flach	203670
Villeroy & Boch	Omnia classics	66 65 10
	Omnia O.novo	66 95 10

TECEprofil – застенные модули

**Застенный модуль со смывным бачком,
глубина 8 см, фронтальное расположение панели смыва**

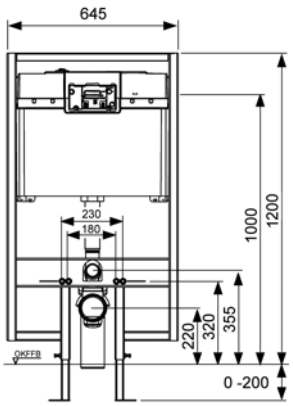

Комплект поставки:
- смывной бачок объемом 9,5 л, выборочный слив большого (4,5/6/9 л) или малого (3 л) объема воды;
- комплект крепежных элементов для установки унитаза (установочное расстояние 180 или 230 мм);
- комплект патрубков с резиновыми манжетами для подсоединения унитаза;
- фановый отвод ∅ 90/90 мм с резиновой манжетой;
- комплект защитных заглушек для патрубков;
- шаблон для отделки отверстия под панель смыва;
- инструкция по установке застенного модуля.

Дополнительно приобретается:
- панель смыва;
- комплект крепежных элементов для установки модуля;
- прокладка звукоизолирующая, арт. 9200010;
- адаптер фанового отвода 90/110 мм, арт. 9820136.

Примечание: с данным модулем невозможна установка стеклянных панелей смыва TECEnow, TECEloop и TECEsquare на одном уровне со стеной и электронных панелей смыва, а также контейнера для гигиенических таблеток.

Артикул	К 1	К 2	К 3	€/шт.
9300040	1 шт.	10 шт.	--	**262,00**

Адаптер фанового отвода DN90/DN110

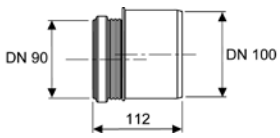

Артикул	К 1	К 2	К 3	€/шт.
9820136	1 шт.	10 шт.	--	**7,20**

Застенный смывной бачок для установки с напольным унитазом, глубина 8 см, фронтальное расположение панели смыва

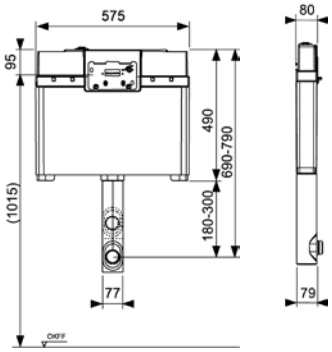

Комплект поставки:
- смывной бачок объемом 9,5 л, выборочный слив большого (4,5/6/9 л) или малого (3 л) объема воды;
- комплект крепежных элементов для крепления бачка к стене;
- шаблон для отделки отверстия под панель смыва;
- монтажная сетка;
- инструкция по установке застенного бачка.

Дополнительно приобретается:
- панель смыва.
- патрубок с резиновой манжетой для подсоединения унитаза, арт. 9221011;

Примечание: с данным модулем невозможна установка стеклянных панелей смыва TECEnow, TECEloop и TECEsquare на одном уровне со стеной и электронных панелей смыва, а также контейнера для гигиенических таблеток.

Артикул	К 1	К 2	К 3	€/шт.
9370007	1 шт.	10 шт.	--	**170,00**

Патрубок с резиновой манжетой для подсоединения унитаза

Артикул	К 1	К 2	К 3	€/шт.
9221011	1 шт.	--	--	**13,54**

TECEprofil – застенные модули

Застенный модуль для установки раковины

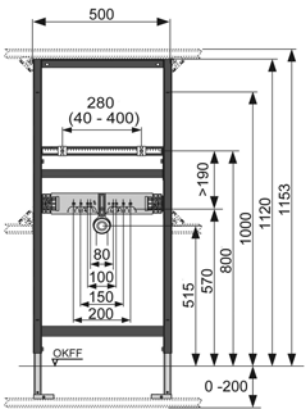

Комплект поставки:
- комплект крепежных элементов для установки раковины (установочное расстояние от 40 до 400 мм);
- фановый отвод ∅ 50/40 мм с резиновой манжетой;
- установочная пластина для монтажа фитингов системы водоснабжения;
- комплект защитных заглушек для фанового отвода и фитингов системы водоснабжения;
- инструкция по установке застенного модуля.

Дополнительно приобретается:
- комплект крепежных элементов для установки модуля.

Артикул	К 1	К 2	К 3	€/шт.
9310000	1 шт.	10 шт.	60 шт.	**133,30**

Монтажный комплект для установки раковины

Предназначен для установки в систему стального профиля TECE.

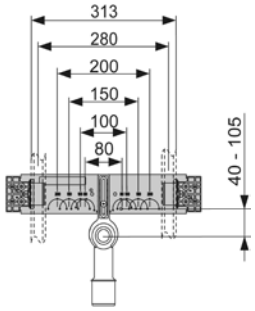

Комплект поставки:
- монтажная пластина с комплектом крепежных элементов;
- фановый отвод ∅ 50/40 мм с манжетой;
- два установочных элемента с резьбой M10 и крепеж для раковины;
- инструкция по установке.

Артикул	К 1	К 2	К 3	€/компл.
9020033	1 компл.	10 компл.	--	**35,71**

Монтажный комплект с сифоном для установки раковины

Предназначен для установки в систему стального профиля TECE.

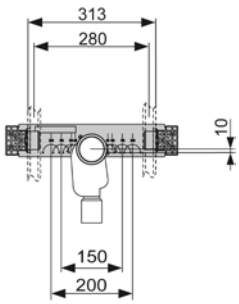

комплект поставки:
- монтажная пластина с комплектом крепежных элементов
- сифон ∅ 50 мм;
- 2 установочных элемента с резьбой M10 и крепеж для раковины;
- инструкция по установке.

Артикул	К 1	К 2	К 3	€/компл.
9020034	1 компл.	10 компл.	--	**69,53**

Застенный модуль (h = 1120 мм) для установки писсуара

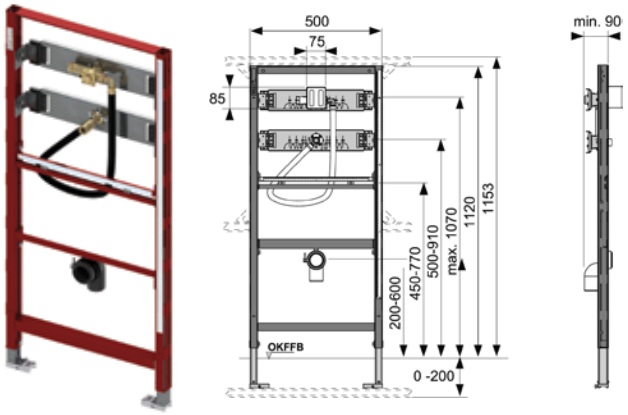

Комплект поставки:
- клапан смыва без картриджа, фитинг и соединительная санитарная труба в гофре;
- комплект крепежных элементов для установки писсуара;
- фановый отвод ∅ 50/40 мм с резиновой манжетой;
- установочная пластина для монтажа фитингов системы водоснабжения;
- комплект защитных заглушек для фанового отвода и фитингов системы водоснабжения;
- шаблон для отделки отверстия под панель смыва;
- инструкция по установке застенного модуля.

Дополнительно приобретается:
- панель смыва;
- комплект крепежных элементов для установки модуля.

Примечание: данный модуль не подходит для установки писсуаров Keramag Joly и Visit.

Артикул	К 1	К 2	К 3	€/шт.
9320008	1 шт.	10 шт.	60 шт.	**259,00**

Монтажный комплект для установки писсуара

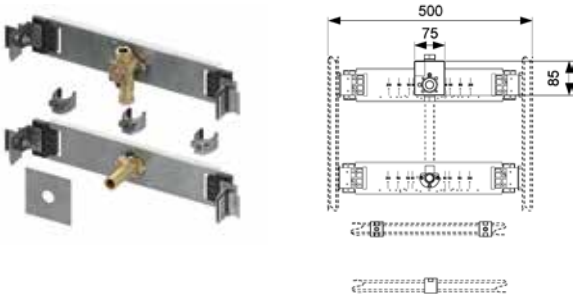

Предназначен для установки в систему стального профиля TECE.

Комплект поставки:
- 2 монтажные пластины из оцинкованной стали для монтажа в профиль TECE;
- клапан смыва без картриджа;
- комплект присоединений к системе водоснабжения;
- комплект крепежных элементов для установки писсуара;
- шаблон для отделки отверстия под панель смыва;
- инструкция по установке.

Дополнительно приобретается:
- панель смыва.

Артикул	К 1	К 2	К 3	€/шт.
9020038	1 шт.	--	--	**174,39**

TECEprofil – застенные модули

Монтажный комплект для установки писсуаров Keramag Joly и Visit

Предназначен для установки в систему стального профиля TECE.

Комплект поставки:
- клапан смыва без картриджа с крепежными элементами;
- комплект крепежных элементов для установки писсуара;
- сифон с монтажной пластиной;
- инструкция по установке.

Дополнительно приобретается:
- панель смыва.

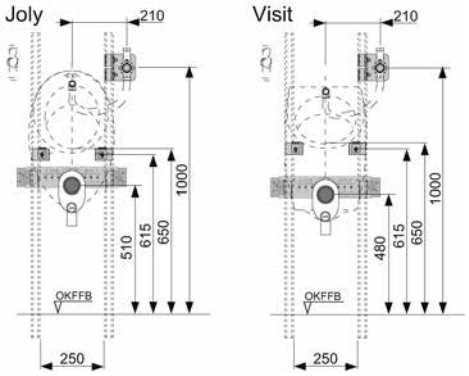

Артикул	К 1	К 2	К 3	€/шт.
9020039	1 шт.	--	--	**202,17**

Клапан смыва писсуара с монтажной пластиной

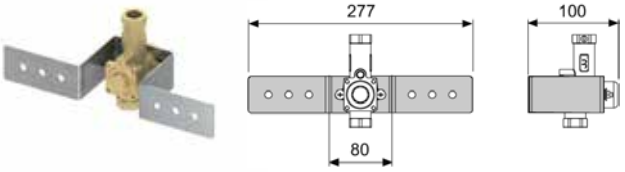

Комплект поставки:
- клапан смыва без картриджа смонтированный на стальной пластине;
- шаблон для отделки отверстия под панель смыва.

Дополнительно приобретается:
- панель смыва.

Артикул	К 1	К 2	К 3	€/шт.
9370021	1 шт.	--	--	**63,48**

Застенный модуль (h = 1120 мм) для установки биде

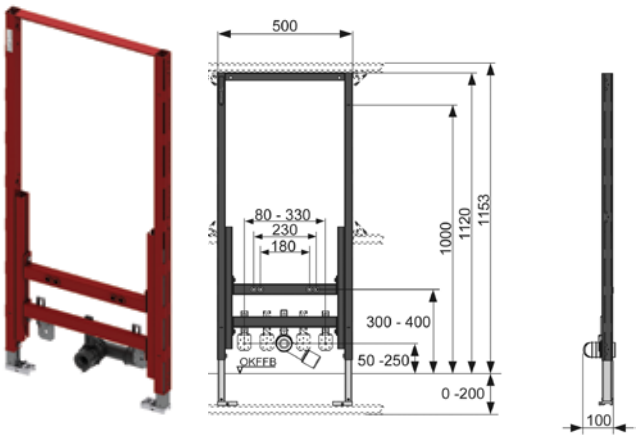

Комплект поставки:
- комплект крепежных элементов для установки биде (установочное расстояние 180 или 230 мм);
- фановый отвод ∅ 50/40 мм с резиновой манжетой;
- установочные пластины для монтажа фитингов системы водоснабжения;
- комплект защитных заглушек для фанового отвода и фитингов системы водоснабжения;
- инструкция по установке застенного модуля.

Дополнительно приобретается:
- комплект для крепления модуля к стене;
- прокладка звукоизолирующая, арт. 9200010.

Артикул	К 1	К 2	К 3	€/шт.
9330000	1 шт.	10 шт.	60 шт.	**167,60**

Застенный модуль (h = 820 мм) для установки биде

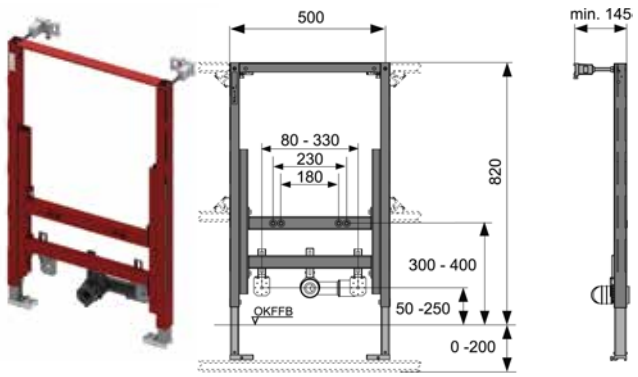

Комплект поставки:
- комплект крепежных элементов для установки модуля;
- комплект крепежных элементов для установки биде (установочное расстояние 180 или 230 мм);
- фановый отвод ∅ 50/40 мм с резиновой манжетой;
- установочные пластины для монтажа фитингов системы водоснабжения;
- комплект защитных заглушек для фанового отвода и фитингов системы водоснабжения;
- инструкция по установке застенного модуля.

Дополнительно приобретается:
- прокладка звукоизолирующая, арт. 9200010.

Артикул	К 1	К 2	К 3	€/шт.
9330005	1 шт.	10 шт.	60 шт.	**190,45**

TECEprofil – монтажные элементы

Монтажная пластина для сантехнической арматуры

Предназначена для установки в систему стального профиля TECE.

Комплект поставки:
- монтажная пластина из оцинкованной стали;
- комплект крепежных элементов.

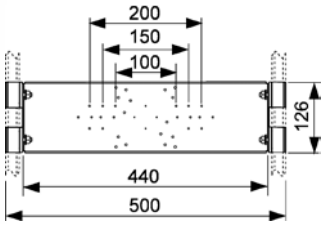

Артикул	К 1	К 2	К 3	€/шт.
9020040	1 шт.	10 шт.	--	29,65

Монтажная пластина для сантехнической арматуры

Предназначена для установки в застенный модуль TECE.

комплект поставки:
- монтажная пластина из оцинкованной стали;
- комплект крепежных элементов.

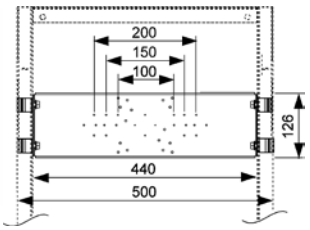

Артикул	К 1	К 2	К 3	€/шт.
9020041	1 шт.	10 шт.	--	29,65

Монтажный комплект для подключения стиральной машины

Предназначен для установки в систему стального профиля TECE.

Комплект поставки:
- монтажный элемент из оцинкованной стали для крепления сифона;
- сифон DN ∅ 40/50 мм для стиральной машины;
- хромированный уголок для подключения шланга стиральной машины;
- комплект крепежных элементов.

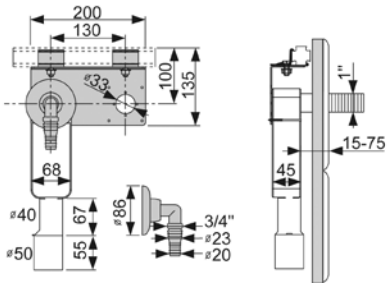

Артикул	К 1	К 2	К 3	€/компл.
9020036	1 компл.	2 компл.	--	40,99

Комплект для крепления модуля

Предназначен для крепления модуля к стене или в систему стального профиля TECE.

Комплект поставки:
- 2 кронштейна;
- комплект крепежных элементов.

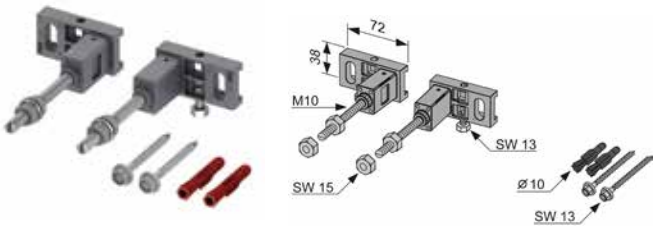

Артикул	К 1	К 2	К 3	€/компл.
9380000	1 компл.	10 компл.	--	**19,05**

Комплект для крепления модуля к стене

Комплект поставки:
- 2 кронштейна;
- комплект крепежных элементов.

Артикул	К 1	К 2	К 3	€/шт.
9380300	1 шт.	20 шт.	--	**12,29**

Комплект для крепления модуля в углу

Предназначен для крепления модуля под углом 45°

Комплект поставки:
- 2 кронштейна;
- комплект крепежных элементов.

Артикул	К 1	К 2	К 3	€/шт.
9380301	1 шт.	20 шт.	--	**13,03**

Телескопическое крепление для модуля

Предназначено для крепления к боковым стенам.

Комплект поставки:
- монтажный элемент;
- комплект крепежных элементов.

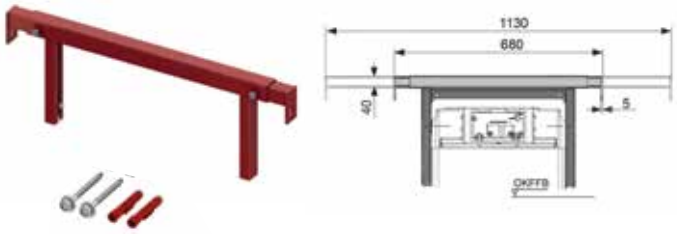

Артикул	К 1	К 2	К 3	€/шт.
9380013	1 шт.	--	--	**56,00**

TECEprofil – монтажные элементы

Телескопическое крепление для модуля

Предназначено для установки в систему стального профиля TECE.

Комплект поставки:
- 2 опоры;
- комплект фиксирующих элементов.

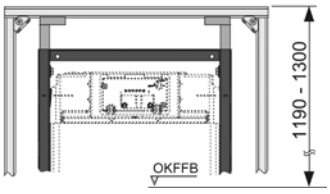

Артикул	К 1	К 2	К 3	€/компл.
9380001	1 компл.	5 компл.	--	**21,30**

Телескопическое крепление для модуля

Предназначено для монтажа к стене.

Комплект поставки:
- монтажный элемент;
- комплект крепежных элементов.

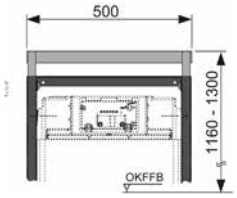

Артикул	К 1	К 2	К 3	€/шт.
9380002	1 шт.	--	--	**40,03**

Комплект для крепления модуля в углу

Комплект поставки:
- 2 угловых кронштейна;
- комплект крепежных элементов.

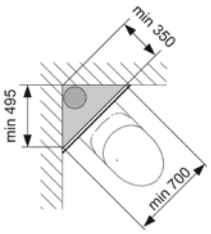

Артикул	К 1	К 2	К 3	€/компл.
9380003	1 компл.	5 компл.	--	**25,41**

Комплект для установки модуля под углом к стене

Комплект поставки:
- кронштейн;
- 2 уголка для крепления гипсокартона;
- комплект крепежных элементов.

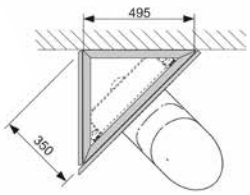

Артикул	К 1	К 2	К 3	€/компл.
9380004	1 компл.	--	--	**65,99**

Соединение универсальное

Артикул	К 1	К 2	К 3	€/шт.
9018002	6 шт.	30 шт.	--	**4,83**

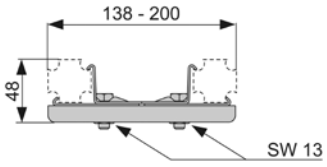

Установочный элемент

Артикул	К 1	К 2	К 3	€/шт.
9010003	10 шт.	30 шт.	--	**1,33**

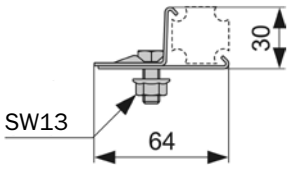

Крепление одинарное поворотное

Для крепления стального профиля к стене.
Благодаря шарнирному соединению возможно крепление профиля под любым углом.

Комплект поставки:
- шарнирный поворотный кронштейн;
- комплект крепежных элементов.

Артикул	К1	К2	К3	€/шт.
9018011	2 шт.	10 шт.	--	**33,02**

TECEprofil – монтажные элементы

Установочный элемент с резьбой M8

Артикул	К 1	К 2	К 3	€/шт.
9040004	10 шт.	30 шт.	--	**3,72**

Установочный элемент с резьбой M10

Артикул	К 1	К 2	К 3	€/шт.
9040001	10 шт.	30 шт.	--	**3,83**

Торцевое соединение профиля

Артикул	К 1	К 2	К 3	€/шт.
9010009	5 шт.	50 шт.	--	**1,84**

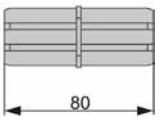

Опора для отдельностоящей перегородки

Комплект поставки:
- опора;
- комплект крепежных элементов.

Артикул	К 1	К 2	К 3	€/шт.
9030017	1 шт.	--	--	**30,58**

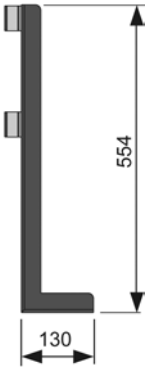

Комплект кронштейнов для установки унитазов с уменьшенной высотой

Устанавливается в застенные модули.
Предназначен для установки унитазов с уменьшенной высотой. Унитаз имеет уменьшенную высоту, если расстояние от оси крепежных шпилек до нижней границы опорной плоскости менее 18 см.

Артикул	К 1	К 2	К 3	€/компл.
9041029	1 компл.	--	--	**20,30**

Ножка с торцевым элементом

Комплект поставки:
- ножка;
- заглушка.

Артикул	К 1	К 2	К 3	€/шт.
9140000	4 шт.	20 шт.	--	8,89

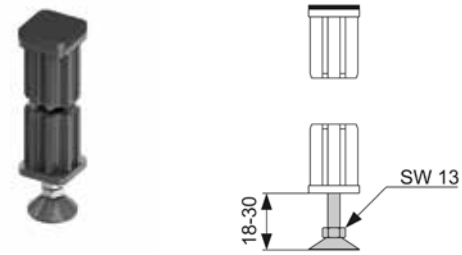

Прокладка звукоизоляционная для подвесного унитаза и биде

Комплект поставки:
- прокладка;
- комплект втулок и шайб.

Артикул	К 1	К 2	К 3	€/шт.
9200010	1 шт.	10 шт.	60 шт.	7,65

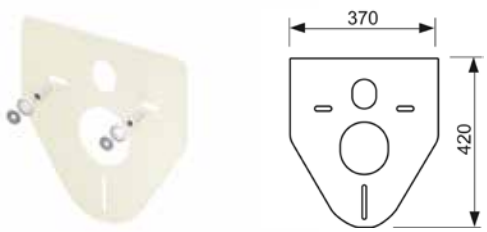

TECEprofil – система монтажа из стального профиля

Область использования

1. Монтаж застенных модулей TECE и фальш-стен в стандартных условиях.
2. Монтаж застенных модулей перпендикулярно к стене или посередине комнаты без опоры на стену.
3. Случаи, когда монтаж застенного модуля невозможен с использованием стандартных креплений: большое расстояние до опорной стены или слабая опорная стена.
4. Конструирование интерьера: монтаж стен, перегородок, коробов и т.д. с возможностью установки в них модулей.

Преимущества

1. Скорость и простота монтажа.
2. Отсутствие грязных строительных работ с использованием цемента, кирпича и т.д.
3. Прочность и надежность по сравнению с алюминиевым профилем или деревянными каркасами.
4. Возможность интеграции в конструкции из профиля застенных модулей TECE.

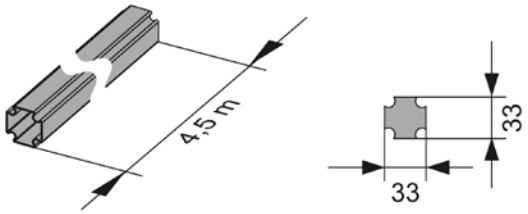

Варианты нарезки профиля при поставке.

Профиль поставляется только в штангах длиной 4,5 метра. Штанги такой длины неудобны для транспортировки.

Как правило, в большинстве случаев штанга длиной 4,5 метра не требуется. Наиболее распространен случай, когда необходимы отрезки по 2 или 2,5 метра.

Просим вас при заказе профиля уточнять, необходим ли распил штанг, а также пропорцию распила.

Справочные таблицы данных для стандартных конструкций

Для быстрого определения ориентировочного количества и стоимости материалов для наиболее часто встречающихся типов конструкций предлагаются справочные таблицы. Краткие комментарии по работе с таблицами:
1. Выберите тип конструкции и определите исходя из требуемой высоты и ширины номенклатуру материалов*.
2. Произведите коррекцию с учетом необходимого типа и количества застенных модулей, используя данные из поправочной таблицы для учета застенных модулей.
3. Округлите количество профиля арт. 9000000 до ближайшего большего числа, кратного 4,5 (профиль продается только штангами длиной по 4,5 метра).
4. Рассчитайте на основании полученной спецификации и данных каталога итоговую стоимость.

*Высота конструкции рассчитывается исходя из того, что она будет установлена на нулевой уровень пола. Если планируется заливать стяжку, то необходимо увеличить высоту вертикальных стоек, чтобы в дальнейшем было возможно отрегулировать стандартную высоту санфаянса над полом.

ВНИМАНИЕ! Таблицы дают ориентировочные данные. Точный расчет можно получить на основании правил проектирования TECEprofil. Сотрудники ООО “TECE Системс” готовы оперативно ответить на все вопросы по подготовке спецификаций по проектам с использованием системы TECEprofil.

TECEprofil – система монтажа из стального профиля

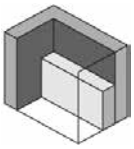

Тип 102

Высота	Ширина	9000000	9010002	9030002	9030011	9018002	Стоимость
820 мм	мм	м	шт.	шт.	шт.	шт.	€
	800	4,7	6	4	2	0	**76,64**
	1000	5,5	6	4	2	0	**81,71**
	1250	6,5	6	4	2	0	**88,05**
	1500	7,5	6	4	2	0	**94,39**
	1750	8,5	6	5	3	0	**114,28**
	2000	9,5	6	5	3	0	**120,62**
	2250	10,5	6	5	3	0	**126,96**
	2500	11,7	7	6	3	0	**141,24**
	2750	12,7	7	6	3	0	**147,58**
	3000	13,7	7	7	4	0	**167,47**
	3250	14,7	7	7	4	0	**173,81**
	3500	15,7	7	7	4	0	**180,15**
	3750	16,7	7	7	4	0	**186,49**
	4000	17,7	7	8	5	0	**206,38**

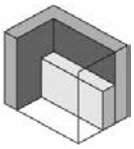

Тип 102

1150 мм	800	5,3	6	4	2	0	**80,44**
	1000	6,1	6	4	2	0	**85,51**
	1250	7,1	6	4	2	0	**91,85**
	1500	8,1	6	4	2	0	**98,19**
	1750	9,1	6	5	3	0	**118,08**
	2000	10,1	6	5	3	0	**124,42**
	2250	11,1	6	5	3	0	**130,76**
	2500	12,3	7	6	3	0	**145,04**
	2750	13,3	7	6	3	0	**151,38**
	3000	14,3	7	7	4	0	**171,27**
	3250	15,3	7	7	4	0	**177,61**
	3500	16,3	7	7	4	0	**183,95**
	3750	17,3	7	7	4	0	**190,29**
	4000	18,3	7	8	5	0	**210,18**

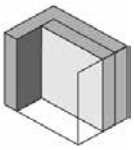

Тип 112

2500 мм	800	9,4	12	8	0	0	**119,36**
	1000	10,6	12	8	0	0	**126,96**
	1250	12,3	13	9	0	1	**149,24**
	1500	13,8	13	9	0	1	**158,75**
	1750	15,3	13	11	0	1	**178,40**
	2000	16,8	13	11	0	1	**187,91**
	2250	18,3	13	11	0	1	**197,42**
	2500	20,4	16	14	0	2	**235,58**
	2750	21,9	16	14	0	2	**245,09**
	3000	23,4	16	16	0	2	**264,74**
	3250	24,9	16	16	0	2	**274,25**
	3500	26,4	16	16	0	2	**283,76**
	3750	28,1	17	17	0	3	**306,03**
	4000	29,6	17	19	0	3	**325,68**

Все размеры конструкций указаны без учета толщины гипсокартона, кафельной плитки и бетонной стяжки.
Расчетная толщина конструкций 140 - 220 мм.

TECEprofil – система монтажа из стального профиля

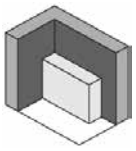

Тип 101

Высота	Ширина	9000000	9010002	9030002	9030011	9018002	Стоимость
820 мм	мм	м	шт.	шт.	шт.	шт.	€
	800	5,4	7	3	3	0	**86,09**
	1000	6,2	7	3	3	0	**91,16**
	1250	7,2	7	3	3	0	**97,50**
	1500	8,2	7	3	3	0	**103,84**
	1750	9,2	7	4	4	0	**123,73**
	2000	10,2	7	4	4	0	**130,07**
	2250	11,2	7	4	4	0	**136,41**
	2500	12,4	8	5	4	0	**150,69**
	2750	13,4	8	5	4	0	**157,03**
	3000	14,4	8	6	5	0	**176,92**
	3250	15,4	8	6	5	0	**183,26**
	3500	16,4	8	6	5	0	**189,60**
	3750	17,4	8	6	5	0	**195,94**
	4000	18,4	8	7	5	0	**207,35**

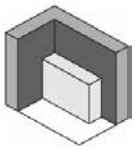

Тип 101

1150 мм	800	6,4	7	3	3	0	**92,43**
	1000	7,2	7	3	3	0	**97,50**
	1250	8,2	7	3	3	0	**103,84**
	1500	9,2	7	3	3	0	**110,18**
	1750	10,2	7	4	4	0	**130,07**
	2000	11,2	7	4	4	0	**136,41**
	2250	12,2	7	4	4	0	**142,75**
	2500	13,4	8	5	4	0	**157,03**
	2750	14,4	8	5	4	0	**163,37**
	3000	15,4	8	6	5	0	**183,26**
	3250	16,4	8	6	5	0	**189,60**
	3500	17,4	8	6	5	0	**195,94**
	3750	18,4	8	6	5	0	**202,28**
	4000	19,4	8	7	6	0	**222,17**

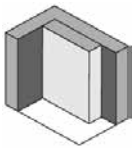

Тип 111

2500 мм	800	11,9	12	6	3	0	**150,51**
	1000	13,1	12	6	3	0	**158,11**
	1250	14,8	13	7	3	1	**180,39**
	1500	16,3	13	7	3	1	**189,90**
	1750	17,8	13	9	3	1	**209,55**
	2000	19,3	13	9	3	1	**219,06**
	2250	20,8	13	9	3	1	**228,57**
	2500	22,8	16	12	3	2	**266,09**
	2750	24,3	16	12	3	2	**275,60**
	3000	25,8	16	14	3	2	**295,25**
	3250	27,3	16	14	3	2	**304,76**
	3500	28,8	16	14	3	2	**314,27**
	3750	30,5	17	15	3	3	**336,55**
	4000	32,0	17	17	3	3	**356,20**

Все размеры конструкций указаны без учета толщины гипсокартона, кафельной плитки и бетонной стяжки.
Расчетная толщина конструкций 140 - 220 мм.

TECEprofil – система монтажа из стального профиля

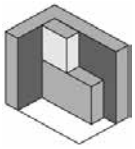

Тип 231

Высота	Ширина	9000000	9010002	9030002	9030011	9018002	9030017	Стоимость
1350 мм	мм	м	шт.	шт.	шт.	шт.	шт.	€
	200	4,5	6	4	2	0	0	**75,37**
	300	4,8	6	4	2	0	0	**77,27**
	400	5,1	6	4	2	0	0	**79,17**
	500	5,4	6	4	2	0	0	**81,08**
	600	5,7	6	4	2	0	0	**82,98**
	700	6,0	6	4	2	0	0	**84,88**
	800	6,3	6	4	2	0	0	**86,78**
	900	6,6	6	4	2	0	0	**88,68**
	1000	6,9	6	4	2	0	0	**90,59**
	1100	7,2	6	4	2	0	0	**92,49**
	1200	7,5	6	4	2	0	0	**94,39**

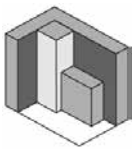

Тип 212

2500 мм	150	7,5	0	3	3	0	0	**88,20**
	200	7,5	0	3	3	0	0	**88,20**
	250	7,5	0	3	3	0	0	**88,20**
	300	7,5	0	3	3	0	0	**88,20**
	350	7,5	0	3	3	0	0	**88,20**
	400	7,5	0	3	3	0	0	**88,20**
	500	7,5	0	3	3	0	0	**88,20**
	600	7,5	0	3	3	0	0	**88,20**

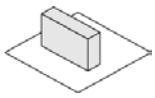

Тип 300

820 мм	800	8,6	22	4	0	0	2	**170,85**
	1000	9,8	22	6	0	0	2	**188,60**
	1200	11,0	22	6	0	0	2	**196,52**
	1400	12,5	26	6	0	0	2	**212,43**
	1600	13,7	26	8	0	0	2	**230,18**
	1800	14,9	26	8	0	0	2	**237,79**
	2000	16,3	28	8	0	0	2	**249,86**
	2200	17,5	28	10	0	0	2	**267,61**
	2400	18,7	28	10	0	0	2	**275,22**

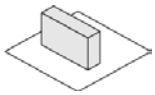

Тип 300

1150 мм	800	9,9	22	4	0	0	2	**179,41**
	1000	11,1	22	6	0	0	2	**197,15**
	1200	12,3	22	6	0	0	2	**204,76**
	1400	13,9	26	6	0	0	2	**221,31**
	1600	15,1	26	8	0	0	2	**239,05**
	1800	16,3	26	8	0	0	2	**246,66**
	2000	17,6	28	8	0	0	2	**258,10**
	2200	18,8	28	10	0	0	2	**275,85**
	2400	20,2	28	10	0	0	2	**283,46**

Все размеры конструкций указаны без учета толщины гипсокартона, кафельной плитки и бетонной стяжки.
Расчетная толщина конструкций:
Тип 231 = 160 мм, Тип 212 = 200 мм, Тип 300 = 240 мм.

TECEprofil – система монтажа из стального профиля

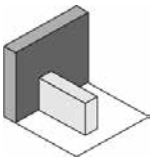

Тип 301

Высота	Ширина	9000000	9010002	9030002	9030011	9018002	9030017	Стоимость
820 мм	мм	м	шт.	шт.	шт.	шт.	шт.	€
	800	8,3	18	8	0	0	1	**152,56**
	1000	9,5	18	10	0	0	1	**170,31**
	1200	10,7	18	10	0	0	1	**177,92**
	1400	12,2	22	10	0	0	1	**193,83**
	1600	13,4	22	12	0	0	1	**211,58**
	1800	14,6	22	12	0	0	1	**219,18**
	2000	16,0	24	12	0	0	1	**231,26**
	2200	17,2	24	14	0	0	1	**249,01**
	2400	18,4	24	14	0	0	1	**256,62**

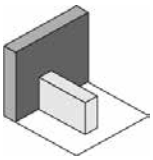

Тип 301

1150 мм	800	9,6	18	8	0	0	1	**160,80**
	1000	10,8	18	10	0	0	1	**178,55**
	1200	12,0	18	10	0	0	1	**186,16**
	1400	13,5	22	10	0	0	1	**202,07**
	1600	14,7	22	12	0	0	1	**219,82**
	1800	15,9	22	12	0	0	1	**227,43**
	2000	17,3	24	12	0	0	1	**239,50**
	2200	18,5	24	14	0	0	1	**257,25**
	2400	19,7	24	14	0	0	1	**264,86**

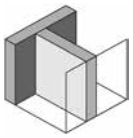

Тип 312

2500 мм	800	19,0	26	28	0	0	0	**304,02**
	1000	21,4	26	32	0	0	0	**339,52**
	1200	23,8	26	32	0	0	0	**354,73**
	1400	26,7	32	32	0	2	0	**392,38**
	1600	29,1	32	36	0	2	0	**427,87**
	1800	31,5	32	36	0	2	0	**443,09**
	2000	34,1	34	36	0	2	0	**462,77**
	2200	36,5	34	40	0	2	0	**498,27**
	2400	38,9	34	40	0	2	0	**513,49**
	2600	46,4	64	40	0	4	1	**649,28**
	2800	48,8	64	44	0	4	1	**684,77**
	3000	51,4	66	44	0	4	1	**704,46**
	3200	53,8	66	44	0	4	1	**719,67**
	3400	56,2	66	48	0	4	1	**755,17**
	3600	58,6	68	48	0	4	1	**774,85**
	3800	61,5	72	48	0	6	1	**808,03**
	4000	63,9	72	52	0	6	1	**843,53**

Все размеры конструкций указаны без учета толщины гипсокартона и кафельной плитки.
Расчетная толщина конструкций 240 мм.

TECEprofil – система монтажа из стального профиля

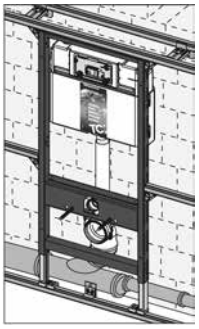

	Монтаж вдоль стены			Монтаж перпендикулярно или без опоры на стену		
	9000000	9010002	Стоимость	9000000	9010002	Стоимость
Тип модуля	м	шт.	€	м	шт.	€
9300000	- 0,5	4	**202,23**	0	8	**211,80**
9300001	- 1,0	4	**297,11**	0	8	**309,91**
9310000	- 0,5	4	**136,53**	0	8	**146,10**
9320008	- 0,5	4	**262,23**	0	8	**271,80**
9330000	- 0,5	4	**170,83**	0	8	**180,40**
9330005	- 1,0	4	**193,68**	0	8	**203,25**

TECE

TECE

ПАНЕЛИ СМЫВА

АССОРТИМЕНТ И ЦЕНЫ 2017

СЕНСОРНАЯ ПАНЕЛЬ: СОВРЕМЕННЫЕ ТЕХНОЛОГИИ ПРОФЕССИОНАЛЬНОЙ ГИГИЕНЫ

TECE представляет новинку – эксклюзивную сенсорную панель смыва из ударопрочного стекла! Техническому бюро компании удалось воплотить мечту многих производителей – свести воедино изысканный дизайн и ультра-современную сенсорную технологию, благодаря которой простая клавиша смыва превратилась в настоящее футуристическое совершенство.

Сенсорная панель

TECE предлагает широкую гамму дизайнов клавишных панелей смыва, сделанных из таких материалов, как металл, стекло или пластик. Все панели смыва совместимы с любыми модулями и бачками TECE.

TECElux Mini

TECEsquare II

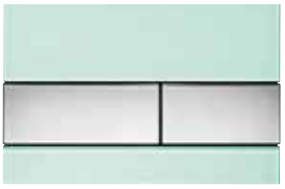

TECEsquare стекло

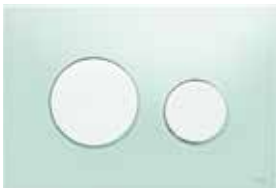

TECEloop стекло

TECEloop

TECEplanus

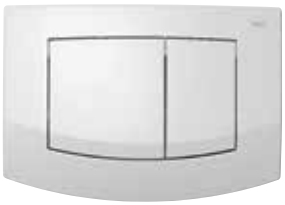

TECEambia

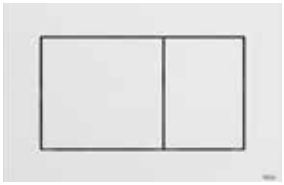

TECEnow

Стеклянные панели смыва TECEloop и TECEsquare, панели смыва TECEnow являются идеальным решением для скрытого монтажа. Панели монтируются традиционным способом на поверхности стены, а также с помощью специальной монтажной рамки на одном уровне со стеной. Монтажная рамка регулируется по глубине в диапазоне 5-18 мм в зависимости от толщины облицовочной плитки. При использовании дополнительного комплекта регулировочных винтов рамку можно регулировать по глубине до 36 мм.

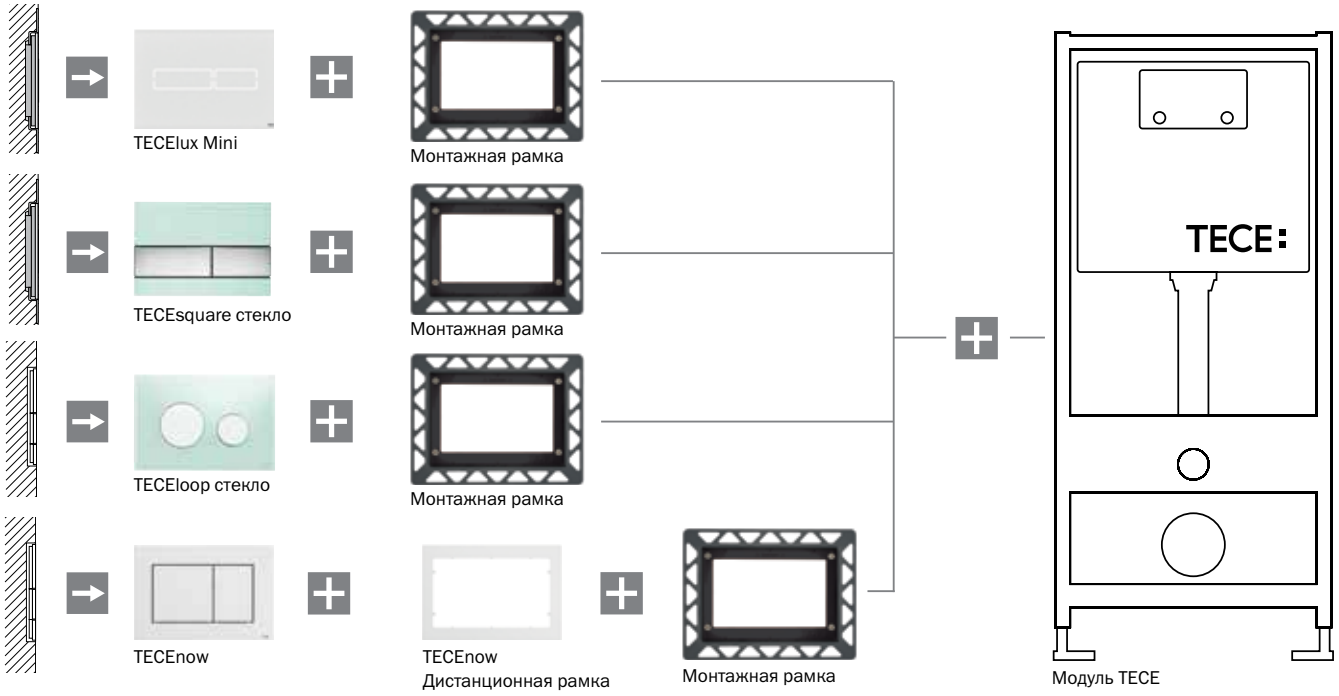

ЗАСТЕННЫЙ БАЧОК TECE – ЕЩЕ БОЛЬШЕ НАДЕЖНОСТИ...

25 ЛЕТ
доступность запасных частей

TECE гарантирует, что вы можете приобрести запасные части для продолжения функциональности смывного бачка TECE до 25 лет от даты изготовления.

Максимум чистоты и свежести
Съемная крышка бачка оснащена новой системой с интегрированным контейнером для гигиенических таблеток.
Система со встроенным резервуаром обеспечивает более свежий и чистый смыв при каждом использовании.

WELL Label (Water Efficiency Label) —
Система европейской классификации продукции в области санитарно-технических приборов. Благодаря системе двойного смыва и возможности уменьшения объема смыва продукция TECE получила высшую оценку (четыре звезды).

	Стр.
Панели смыва TECElux Mini	50
Панели смыва TECEsquare	54
Панели смыва TECEloop	60
Панели смыва TECEplanus	66
Панели смыва TECEnow	74
Панели смыва TECEambia	77
Съемная крышка бачка	79
WC-Armatur	81

В каталоге указаны рекомендованные розничные цены (вкл. НДС), действующие на территории Российской Федерации.
К1, К2, К3 – норма упаковки.

TECElux Mini – новая линейка смывных панелей для застенных модулей TECE. Серия TECElux Mini является логическим продолжением серии TECElux, имеет стандартный размер 220 × 150 мм, изготовлена из закаленного стекла и предлагает все доступные электронной панели функции – бесконтактный двойной смыв, датчик приближения пользователя для включения подсветки клавиш.
TECElux Mini – это высокотехнологичное запатентованное оборудование, которое ценится проектировщиками всего мира за возможность создавать и обслуживать “умный дом” со многими зонами и функциями. При этом внедрённые решения отличаются простым монтажом и интуитивно-понятными настройками.

TECElux Mini, панель смыва с сенсорным управлением

NEW

Для фронтальной установки на высоте 1 м.
С помощью пульта дистанционного управления (арт. 9240971) возможно изменение заводских настроек.
Совместима с контейнером для гигиенических таблеток.
Размеры (Ш × В × Г): 220 × 150 × 8 мм.

Программируемые функции:
- Зона распознавания;
- Гигиенический смыв;
- Время активации;
- Функция очистки;
- Яркость подсветки.

Комплект поставки:
- Стеклянная панель с сенсорными клавишами смыва;
- Электропривод смыва;
- Инструкция по установке.

Дополнительно приобретается:
- Блок питания, арт. 9240970;
- Пульт дистанционного управления, арт. 9240971 (опционально);
- Монтажная рамка для установки панели смыва на уровне стены (опционально);
- Защита от кражи, арт. 9820354 (опционально).

Цвет	Артикул		K 1	K 2	€/шт.
Белый	9240960	**NEW**	1 шт.	--	**500,00**
Черный	9240961	**NEW**	1 шт.	--	**516,00**

Блок питания панелей смыва TECElux mini

NEW

Блок питания для подключения панелей смыва TECElux mini.
Устанавливается в монтажную коробку диаметром 60 мм и глубиной 63 мм.
В комплект поставки входит кабель. Входное напряжение 230 В, выходное напряжение 12 В DC.

Артикул		K 1	K 2	€/шт.
9240970	**NEW**	1 шт.	--	**85,40**

TECElux Mini – панели смыва

Защита от кражи TECElux mini

NEW

Артикул		K 1	K 2	€/шт.
9820354	**NEW**	1 шт.	--	**5,47**

Пульт дистанционного управления для настройки TECElux mini

NEW

Пульт дистанционного управления для настройки панелей смыва TECElux mini. Программируемые функции: зона распознавания, гигиенический смыв, время активации, функция очистки, яркость подсветки.

Артикул		K 1	K 2	€/шт.
9240971	**NEW**	1 шт.	--	**28,60**

Монтажная рамка для установки стеклянных панелей TECElux Mini на уровне стены

Регулировка глубины 5-18 мм.

Комплект поставки:
- монтажная рамка;
- инструмент для монтажа/демонтажа панели смыва.

Внимание: не подходит для монтажа с модулями и бачками глубиной 8 см, арт. 9300040 и 9370007.

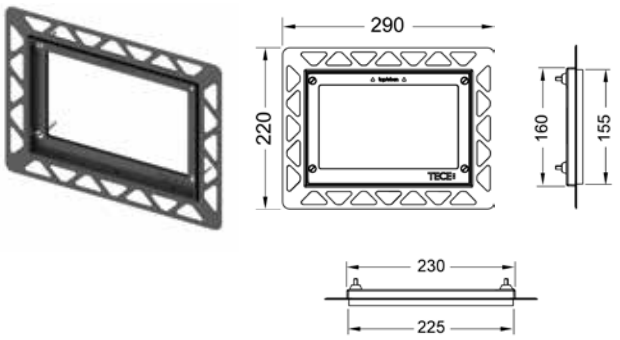

Цвет	Артикул	K1	K2	K3	€/шт.
Белый	9240646	1 шт.	10 шт.	--	**57,20**
Черный	9240647	1 шт.	10 шт.	--	**57,20**
Хром глянцевый	9240649	1 шт.	10 шт.	--	**57,20**
Позолоченная	9240648	1 шт.	10 шт.	--	**308,88**
Металлическая	9240644	1 шт.	20 шт.	--	**148,50**

Металлическая декоративная рамка

Закрывает неровные края плитки.
Устанавливается совместно с монтажной рамкой для установки панелей смыва на уровне стены.

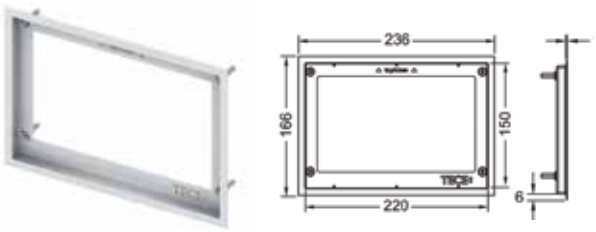

Цвет	Артикул	K1	K2	K3	€/шт.
Матовая	9240643	1 шт.	1 шт.	--	**206,00**
Хром глянцевый	9240645	1 шт.	1 шт.	--	**206,00**

TECEsquare II — элегантная панель смыва из нержавеющей стали. Простота формы и дизайн панели позволяет гармонично вписать TECEsquare в любой интерьер ванной комнаты. Очень тонкая лицевая панель. Выступает над поверхностью стены всего на 3 мм. Благодаря специальному покрытию на панели из нержавеющей стали не остаются отпечатки пальцев, что гарантирует безупречный вид в современной архитектуре ванных комнат.

TECEsquare — в изящной панели смыва сделан акцент на материале. Различные сочетания панелей из стекла и клавиш позволяют подобрать панель смыва для любого интерьера ванной комнаты. Панели монтируются традиционным способом на поверхности стены, а также на одном уровне со стеной.

TECEsquare II, панель смыва с двумя клавишами металлическая

Для горизонтальной или вертикальной установки.

Комплект поставки:
- комплект толкателей и крепежных элементов;
- инструмент для монтажа/демонтажа панели смыва;
- инструкция по установке панели смыва.

Внимание: минимальная толщина финишной отделки стены 30 мм.

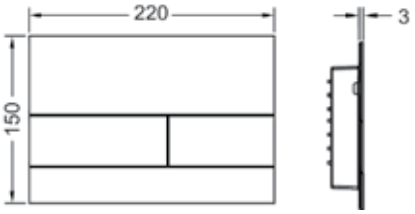

Наименование	Цвет	Артикул		K1	K2	K3	€/шт.
TECEsquare II	Нержавеющая сталь, сатин*	9240830		1 шт.	10 шт.	--	**279,08**
TECEsquare II	Хром глянцевый	9240831		1 шт.	10 шт.	--	**279,08**
TECEsquare II	Белый	9240832		1 шт.	10 шт.	--	**279,08**
TECEsquare II	Черный, матовая	9240833	**NEW**	1 шт.	10 шт.	--	**316,00**

*** с покрытием против отпечатков пальцев**

TECEsquare – панели смыва

TECEsquare, панель смыва с двумя клавишами стеклянная

Для горизонтальной или вертикальной установки.

Комплект поставки:
- комплект толкателей и крепежных элементов;
- инструкция по установке панели смыва.

Дополнительно приобретается:
- монтажная рамка для установки панели смыва на уровне стены (опционально).

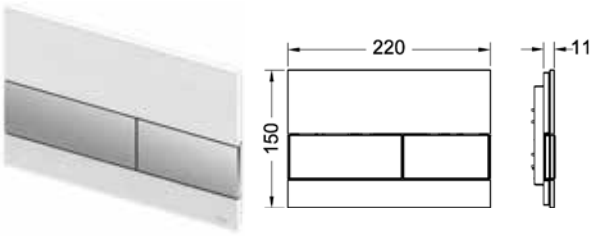

Наименование	Цвет	Артикул	K1	K2	K3	€/шт.
TECEsquare	Стекло белое, клавиши белые	9240800	1 шт.	10 шт.	--	169,82
TECEsquare	Стекло белое, клавиши нержавеющая сталь, сатин*	9240801	1 шт.	10 шт.	--	221,88
TECEsquare	Стекло белое, клавиши хром глянцевый	9240802	1 шт.	10 шт.	--	182,28
TECEsquare	Стекло зеленое, клавиши белые	9240803	1 шт.	10 шт.	--	169,82
TECEsquare	Стекло зеленое, клавиши нержавеющая сталь, сатин*	9240804	1 шт.	10 шт.	--	221,88
TECEsquare	Стекло зеленое, клавиши хром глянцевый	9240805	1 шт.	10 шт.	--	182,28
TECEsquare	Стекло черное, клавиши нержавеющая сталь, сатин*	9240806	1 шт.	10 шт.	--	221,88
TECEsquare	Стекло черное, клавиши хром глянцевый	9240807	1 шт.	10 шт.	--	182,28
TECEsquare	Стекло черное, клавиши позолоченные	9240808	1 шт.	10 шт.	--	221,88
TECEsquare	Стекло черное, клавиши черные	9240809	1 шт.	10 шт.	--	221,88

*** с покрытием против отпечатков пальцев**

Монтажная рамка для установки стеклянных панелей TECEsquare на уровне стены

Регулировка глубины 5-18 мм.

Комплект поставки:
- монтажная рамка;
- инструмент для монтажа/демонтажа панели смыва.

Внимание: не подходит для монтажа с модулями и бачками глубиной 8 см, арт. 9300040 и 9370007.

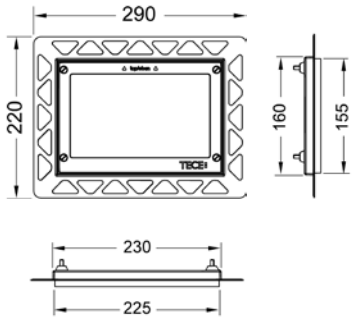

Цвет	Артикул	K1	K2	K3	€/шт.
Белый	9240646	1 шт.	10 шт.	--	**57,20**
Черный	9240647	1 шт.	10 шт.	--	**57,20**
Хром глянцевый	9240649	1 шт.	10 шт.	--	**57,20**
Позолоченная	9240648	1 шт.	10 шт.	--	**308,88**
Металлическая	9240644	1 шт.	20 шт.	--	**148,50**

Металлическая декоративная рамка

Закрывает неровные края плитки.
Устанавливается совместно с монтажной рамкой для установки панелей смыва на уровне стены.

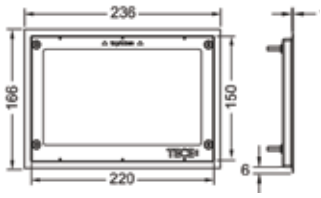

Цвет	Артикул	K1	K2	K3	€/шт.
Матовая	9240643	1 шт.	1 шт.	--	**206,00**
Хром глянцевый	9240645	1 шт.	1 шт.	--	**206,00**

TECEsquare – панели смыва

TECEsquare Urinal, панель смыва для писсуара металлическая

Регулируемый объем смыва: 1, 2 и 4 литра.
Минимальное рабочее давление в системе водоснабжения 0,5 бар.

Комплект поставки:
- картридж;
- толкатель и комплект крепежных элементов;
- инструкция по установке панели смыва.

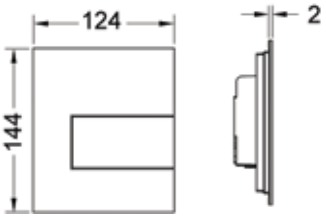

Для монтажа металлических панелей TECEsquare Urinal необходима монтажная рамка арт. 9242647 (приобретается отдельно).

Наименование	Цвет	Артикул	K1	K2	K3	€/шт.
TECEsquare	Нержавеющая сталь, сатин*	9242810	1 шт.	10 шт.	--	254,25
TECEsquare	Хром глянцевый	9242811	1 шт.	10 шт.	--	275,44
TECEsquare	Белый	9242812	1 шт.	10 шт.	--	254,25

*** с покрытием против отпечатков пальцев**

TECEsquare Urinal, панель смыва для писсуара стеклянная

Регулируемый объем смыва: 1, 2 и 4 литра.
Минимальное рабочее давление в системе водоснабжения 0,5 бар.

Комплект поставки:
- картридж;
- толкатель и комплект крепежных элементов;
- инструкция по установке панели смыва.

Дополнительно приобретается:
- монтажная рамка для установки панели смыва на уровне стены (опционально).

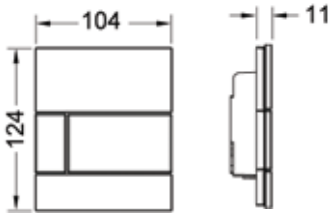

Наименование	Цвет	Артикул	K1	K2	K3	€/шт.
TECEsquare	Стекло белое, клавиша белая	9242800	1 шт.	15 шт.	--	211,88
TECEsquare	Стекло белое, клавиша нержавеющая сталь, сатин*	9242801	1 шт.	15 шт.	--	220,35
TECEsquare	Стекло белое, клавиша хром глянцевый	9242802	1 шт.	15 шт.	--	216,11
TECEsquare	Стекло зеленое, клавиша белая	9242803	1 шт.	15 шт.	--	211,88
TECEsquare	Стекло зеленое, клавиша нержавеющая сталь, сатин*	9242804	1 шт.	15 шт.	--	220,35
TECEsquare	Стекло зеленое, клавиша хром глянцевый	9242805	1 шт.	15 шт.	--	216,11
TECEsquare	Стекло черное, клавиша нержавеющая сталь, сатин*	9242806	1 шт.	15 шт.	--	220,35
TECEsquare	Стекло черное, клавиша хром глянцевый	9242807	1 шт.	15 шт.	--	216,11
TECEsquare	Стекло черное, клавиша позолоченная	9242808	1 шт.	15 шт.	--	216,11
TECEsquare	Стекло черное, клавиша черная	9242809	1 шт.	15 шт.	--	216,11

*** с покрытием против отпечатков пальцев**

Монтажная рамка для установки стеклянных панелей TECEsquare Urinal на уровне стены

Регулировка глубины 5-18 мм.

Комплект поставки:
- монтажная рамка;
- инструмент для монтажа/демонтажа панели смыва.

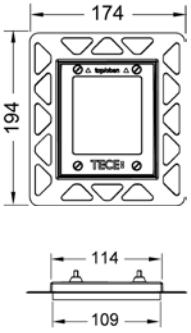

Цвет	Артикул	K1	K2	K3	€/шт.
Белый	9242646	1 шт.	10 шт.	--	**57,20**
Черный	9242647	1 шт.	10 шт.	--	**57,20**
Хром глянцевый	9242649	1 шт.	10 шт.	--	**57,20**
Позолоченная	9242648	1 шт.	10 шт.	--	**293,04**

Дизайн стеклянных панелей смыва TECEloop с двумя кнопками прост и лаконичен.
Панели монтируются традиционным способом на поверхности стены, а также с помощью специальной монтажной рамки на одном уровне со стеной.
TECEloop modular — система панелей смыва для унитазов, состоящая из 13 лицевых панелей и 8 клавиш. Панели и клавиши могут легко комбинироваться друг с другом, создавая 104 возможные комбинации. Некоторые цвета полностью соответствуют цветам продукции производителей мебели и аксессуаров для ванных комнат.

TECEloop модульная система

Модульная система панелей смыва TECEloop включает в себя набор из 8 различных клавиш и 13 лицевых панелей. Их комбинация дает 104 различных варианта дизайна. Некоторые панели полностью соответствуют по цветовому решению продукции фирм Alape, Emco и Burgbad.

Модульная система состоит из:
- клавиш;
- лицевой панели.

Клавиши TECEloop modular

Комплект поставки:
- клавиши;
- комплект толкателей и комплект крепежных элементов;
- инструкция по установке панели смыва.

Дополнительно приобретается:
- лицевая панель TECEloop modular;
- монтажная рамка для установки панели смыва на уровне стены (опционально).

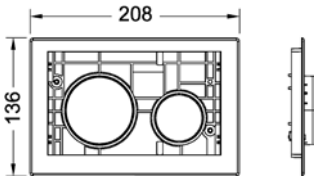

Наименование	Цвет	Артикул	K1	K2	K3	€/шт.
TECEloop	Белые	9240663	1 шт.	10 шт.	--	**41,80**
TECEloop	Белые, антибактериальные	9240664	1 шт.	10 шт.	--	**62,70**
TECEloop	Хром матовый	9240665	1 шт.	10 шт.	--	**78,38**
TECEloop	Хром глянцевый	9240666	1 шт.	10 шт.	--	**78,38**
TECEloop	Черные	9240667	1 шт.	10 шт.	--	**87,20**
TECEloop	Позолоченные	9240668	1 шт.	10 шт.	--	**225,23**
TECEloop	Нержавеющая сталь, сатин*	9240669	1 шт.	10 шт.	--	**95,17**
TECEloop	Пергамон	9240684	1 шт.	10 шт.	--	**62,70**

*** с покрытием против отпечатков пальцев**

Лицевые панели TECEloop modular

Комплект поставки:
- лицевая панель;
- инструкция по установке панели смыва.

Дополнительно приобретается:
- клавиши TECEloop modular.

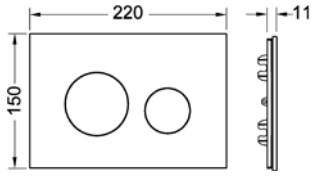

Наименование	Цвет	Производитель	Артикул	K1	K2	K3	€/шт.
TECEloop	Стекло, светло-зеленый		9240670	1 шт.	10 шт.	--	**115,75**
TECEloop	Стекло, белый*	Emco	9240671	1 шт.	10 шт.	--	**115,75**
TECEloop	Стекло, светло-зеленый*	Emco	9240672	1 шт.	10 шт.	--	**144,70**
TECEloop	Стекло, оранжевый		9240673	1 шт.	10 шт.	--	**144,70**
TECEloop	Стекло, черный	Alape и Emco	9240674	1 шт.	10 шт.	--	**144,70**
TECEloop	Полированный сланец**		9240675	1 шт.	10 шт.	--	**192,89**
TECEloop	Стекло, серебряный*	Alape	9240676	1 шт.	10 шт.	--	**144,70**
TECEloop	Стекло, серо-голубой		9240677	1 шт.	10 шт.	--	**144,70**
TECEloop	Стекло, кофейный		9240678	1 шт.	10 шт.	--	**144,70**
TECEloop	Стекло, рубиновый*	Alape	9240679	1 шт.	10 шт.	--	**144,70**
TECEloop	Стекло, слоновая кость*	Alape	9240680	1 шт.	10 шт.	--	**144,70**
TECEloop	Стекло, зеркало		9240683	1 шт.	10 шт.	--	**144,70**
TECEloop	Стекло, зеленый*	Burgbad	9240685	1 шт.	10 шт.	--	**144,70**

*** Сочетается по цвету с мебелью и аксессуарами указанных производителей**
**** Природный материал, внешний вид может отличаться от выставочных образцов.**

TECEloop – панели смыва

TECEloop, панель смыва с двумя клавишами стеклянная

Для горизонтальной или вертикальной установки.

Комплект поставки:
- комплект толкателей и крепежных элементов;
- инструкция по установке панели смыва.

Дополнительно приобретается:
- монтажная рамка для установки панели на уровне стены (опционально).

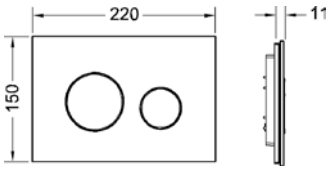

Наименование	Цвет	Артикул	K1	K2	K3	€/шт.
TECEloop	Стекло белое, клавиши белые	9240650	1 шт.	10 шт.	--	**115,72**
TECEloop	Стекло белое, клавиши хром матовый	9240659	1 шт.	10 шт.	--	**119,63**
TECEloop	Стекло белое, клавиши хром глянцевый	9240660	1 шт.	10 шт.	--	**123,54**
TECEloop	Стекло зеленое, клавиши белые	9240651	1 шт.	10 шт.	--	**115,72**
TECEloop	Стекло зеленое, клавиши хром матовый	9240652	1 шт.	10 шт.	--	**139,65**
TECEloop	Стекло зеленое, клавиши хром глянцевый	9240653	1 шт.	10 шт.	--	**139,65**
TECEloop	Стекло черное, клавиши белые	9240654	1 шт.	10 шт.	--	**115,72**
TECEloop	Стекло черное, клавиши хром матовый	9240655	1 шт.	10 шт.	--	**139,65**
TECEloop	Стекло черное, клавиши хром глянцевый	9240656	1 шт.	10 шт.	--	**139,65**
TECEloop	Стекло черное, клавиши черные	9240657	1 шт.	10 шт.	--	**159,62**
TECEloop	Стекло черное, клавиши позолоченные	9240658	1 шт.	10 шт.	--	**300,30**

TECEloop, панель смыва с двумя клавишами пластиковая

Для горизонтальной или вертикальной установки.

Комплект поставки:
- комплект толкателей и крепежных элементов;
- инструкция по установке панели смыва.

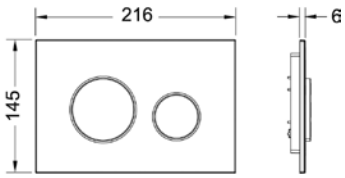

Наименование	Цвет	Артикул	K1	K2	K3	€/шт.
TECEloop	Белый	9240600	1 шт.	10 шт.	--	**51,88**
TECEloop	Белый. Антибактериальная	9240640	1 шт.	10 шт.	--	**59,83**
TECEloop	Белый, клавиши хром глянцевый	9240627	1 шт.	10 шт.	--	**71,78**
TECEloop	Пергамон	9240601	1 шт.	10 шт.	--	**59,83**
TECEloop	Хром матовый	9240625	1 шт.	10 шт.	--	**67,84**
TECEloop	Хром глянцевый	9240626	1 шт.	10 шт.	--	**75,79**

Монтажная рамка для установки стеклянных панелей TECEloop на уровне стены

Регулировка глубины 5-18 мм.

Комплект поставки:
- монтажная рамка;
- инструмент для монтажа/демонтажа панели смыва.

Внимание: не подходит для монтажа с модулями и бачками глубиной 8 см (арт. 9300040 и 9370007).

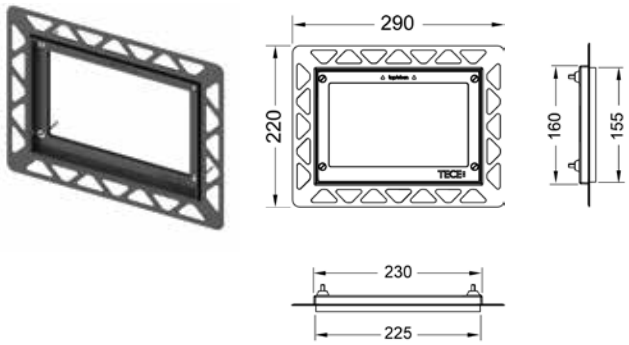

Цвет	Артикул	K1	K2	K3	€/шт.
Белый	9240646	1 шт.	20 шт.	--	**57,20**
Черный	9240647	1 шт.	20 шт.	--	**57,20**
Хром глянцевый	9240649	1 шт.	20 шт.	--	**57,20**
Позолоченная	9240648	1 шт.	20 шт.	--	**308,88**
Металлическая	9240644	1 шт.	20 шт.	--	**148,50**

Металлическая декоративная рамка

Закрывает неровные края плитки.
Устанавливается совместно с монтажной рамкой для установки панелей смыва на уровне стены.

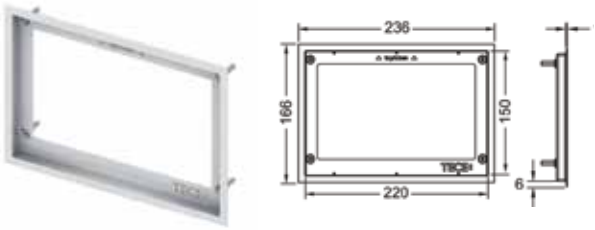

Цвет	Артикул	K1	K2	K3	€/шт.
Матовая	9240643	1 шт.	1 шт.	--	**206,00**
Хром глянцевый	9240645	1 шт.	1 шт.	--	**206,00**

TECEloop – панели смыва

TECEloop Urinal, панель смыва для писсуара стеклянная

Регулируемый объем смыва: 1, 2 и 4 литра.
Минимальное рабочее давление в системе водоснабжения 0,5 бар.

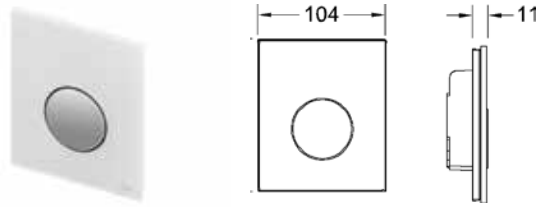

Комплект поставки:
- картридж;
- толкатель и комплект крепежных элементов;
- инструкция по установке панели смыва.

Дополнительно приобретается:
- монтажная рамка для установки панели смыва на уровне стены (опционально).

Наименование	Цвет	Артикул	K1	K2	K3	€/шт.
TECEloop	Стекло белое, клавиша белая	9242650	1 шт.	15 шт.	--	159,62
TECEloop	Стекло белое, клавиша хром матовый	9242659	1 шт.	15 шт.	--	159,25
TECEloop	Стекло белое, клавиша хром глянцевый	9242660	1 шт.	15 шт.	--	166,04
TECEloop	Стекло белое, клавиша нержавеющая сталь*	9242661	1 шт.	15 шт.	--	166,04
TECEloop	Стекло зеленое, клавиша белая	9242651	1 шт.	15 шт.	--	159,62
TECEloop	Стекло зеленое, клавиша хром матовый	9242652	1 шт.	15 шт.	--	179,56
TECEloop	Стекло зеленое, клавиша хром глянцевый	9242653	1 шт.	15 шт.	--	179,56
TECEloop	Стекло зеленое, клавиша нержавеющая сталь*	9242662	1 шт.	15 шт.	--	179,56
TECEloop	Стекло черное, клавиша белая	9242654	1 шт.	15 шт.	--	159,62
TECEloop	Стекло черное, клавиша хром матовый	9242655	1 шт.	15 шт.	--	159,62
TECEloop	Стекло черное, клавиша хром глянцевый	9242656	1 шт.	15 шт.	--	159,62
TECEloop	Стекло черное, клавиша нержавеющая сталь*	9242663	1 шт.	15 шт.	--	166,04
TECEloop	Стекло черное, клавиша черная	9242657	1 шт.	15 шт.	--	159,62
TECEloop	Стекло черное, клавиша позолоченная	9242658	1 шт.	15 шт.	--	439,18

*** с покрытием против отпечатков пальцев**

TECEloop Urinal, панель смыва для писсуара пластиковая

Регулируемый объем смыва: 1, 2 и 4 литра.
Минимальное рабочее давление в системе водоснабжения 0,5 бар.

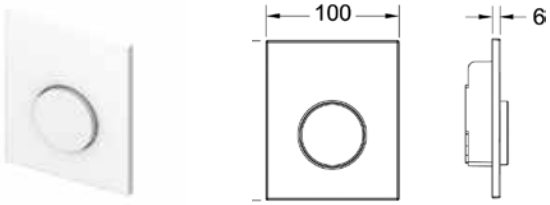

Комплект поставки:
- картридж;
- толкатель и комплект крепежных элементов;
- инструкция по установке панели смыва.

Наименование	Цвет	Артикул	K1	K2	K3	€/шт.
TECEloop	Белый	9242600	1 шт.	15 шт.	--	83,80
TECEloop	Белый. Антибактериальная	9242640	1 шт.	15 шт.	--	91,78
TECEloop	Белый, клавиша хром глянцевый	9242627	1 шт.	15 шт.	--	103,55
TECEloop	Пергамон	9242601	1 шт.	15 шт.	--	91,78
TECEloop	Хром матовый	9242625	1 шт.	15 шт.	--	99,76
TECEloop	Хром глянцевый	9242626	1 шт.	15 шт.	--	99,76

Монтажная рамка для установки стеклянных панелей TECEloop Urinal на уровне стены

Регулировка глубины 5-18 мм.

Комплект поставки:
- монтажная рамка;
- инструмент для монтажа/демонтажа панели смыва.

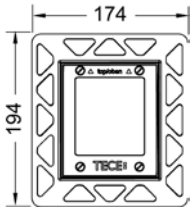

Цвет	Артикул	K1	K2	K3	€/шт.
Белый	9242646	1 шт.	40 шт.	--	**57,20**
Черный	9242647	1 шт.	40 шт.	--	**57,20**
Хром глянцевый	9242649	1 шт.	40 шт.	--	**57,20**
Позолоченная	9242648	1 шт.	40 шт.	--	**293,04**

TECEplanus — серия металлических панелей смыва.
Благодаря металлической поверхности и дополнительной защите от кражи панели смыва TECEplanus рекомендуются для установки в общественных помещениях. В данную серию входят электрические панели смыва со встроенным инфракрасным датчиком, который дает возможность осуществить бесконтактный смыв.

TECEplanus, панель смыва с двумя клавишами

Для горизонтальной или вертикальной установки.

Комплект поставки:
- комплект толкателей и крепежных элементов;
- инструкция по установке панели смыва.

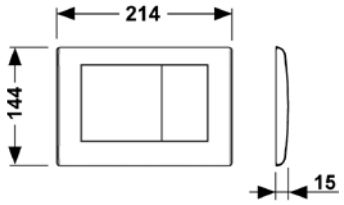

Наименование	Цвет	Артикул	К1	К2	К3	€/шт.
TECEplanus	Белый матовый	9240322	1 шт.	10 шт.	--	**98,21**
TECEplanus	Белый глянцевый	9240324	1 шт.	10 шт.	--	**108,57**
TECEplanus	Нержавеющая сталь, сатин	9240320	1 шт.	10 шт.	--	**95,75**
TECEplanus	Хром глянцевый	9240321	1 шт.	10 шт.	--	**95,75**
TECEplanus	Состаренная медь	9240365	1 шт.	10 шт.	--	**570,00**
TECEplanus	Состаренная латунь	9240366	1 шт.	10 шт.	--	**570,00**

TECEplanus, панель смыва с одной клавишей

Для горизонтальной или вертикальной установки.

Комплект поставки:
- толкатель и комплект крепежных элементов;
- инструкция по установке панели смыва.

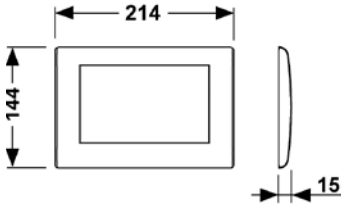

Наименование	Цвет	Артикул	К1	К2	К3	€/шт.
TECEplanus	Белый матовый	9240312	1 шт.	10 шт.	--	**98,21**
TECEplanus	Белый глянцевый	9240314	1 шт.	10 шт.	--	**108,57**
TECEplanus	Нержавеющая сталь, сатин	9240310	1 шт.	10 шт.	--	**95,75**
TECEplanus	Хром глянцевый	9240311	1 шт.	10 шт.	--	**95,75**

TECEplanus Urinal, панель смыва для писсуара

Регулируемый объем смыва: 1, 2 и 4 литра.
Минимальное рабочее давление в системе водоснабжения 0,5 бар.

Комплект поставки:
- картридж;
- толкатель и комплект крепежных элементов;
- инструкция по установке панели смыва.

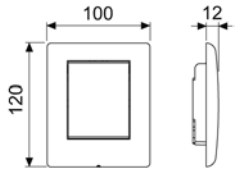

Наименование	Цвет	Артикул	К1	К2	К3	€/шт.
TECEplanus	Белый матовый	9242312	1 шт.	15 шт.	--	**125,03**
TECEplanus	Белый глянцевый	9242314	1 шт.	15 шт.	--	**125,03**
TECEplanus	Нержавеющая сталь, сатин	9242310	1 шт.	15 шт.	--	**125,03**
TECEplanus	Хром глянцевый	9242311	1 шт.	15 шт.	--	**125,03**

TECEplanus 6 В
панель смыва с инфракрасным датчиком

Предназначена для работы с батареей 6 В.
Регулируемый объем смыва – 4,5, 6, 7,5 или 9 л.

Комплект поставки:
- комплект крепежных элементов;
- батарея 6 В;
- ключ для программирования;
- инструкция по установке панели смыва.

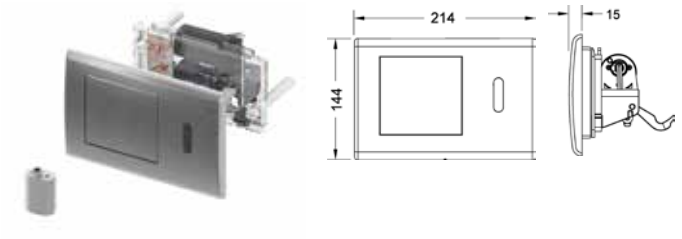

Наименование	Цвет	Артикул	K1	K2	K3	€/шт.
TECEplanus	Нержавеющая сталь, сатин	9240350*	1 шт.	--	--	635,56
TECEplanus	Хром глянцевый	9240351*	1 шт.	--	--	635,56
TECEplanus	Белый глянцевый	9240361*	1 шт.	--	--	635,56

TECEplanus 12 В
панель смыва с инфракрасным датчиком

Предназначена для работы с трансформатором 12 В.
Регулируемый объем смыва – 4,5, 6, 7,5 или 9 л.

Комплект поставки:
- комплект крепежных элементов;
- ключ для программирования;
- инструкция по установке панели смыва.

Дополнительно приобретается:
- трансформатор, арт. 9810003.

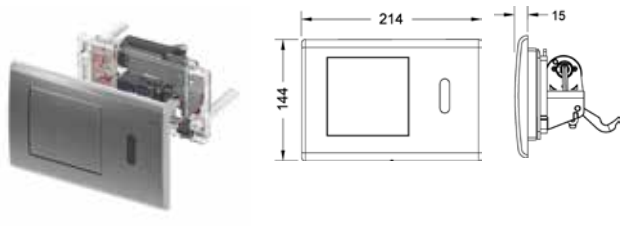

Наименование	Цвет	Артикул	K1	K2	K3	€/шт.
TECEplanus	Нержавеющая сталь, сатин	9240352*	1 шт.	--	--	635,56
TECEplanus	Хром глянцевый	9240353*	1 шт.	--	--	635,56
TECEplanus	Белый глянцевый	9240362*	1 шт.	--	--	635,56

*** Установка на бачок толщиной 8 см невозможна.**

TECEplanus – электронные панели смыва

Электропривод механизма смыва

Беспроводной, напряжение электропитания 6 В

Комплект поставки:
- крышка бачка с электроприводом;
- приемник радиосигнала;
- корпус для батарей;
- 4 батареи тип D/LR20.

Совместим со следующими поручнями с кнопкой активации смыва:
- HEWI серия LifeSystem 802.50.., с комплектами HEWI 802.50.060R (правый) или HEWI 802.50.060L (левый);
- HEWI серия 801.50.., с комплектом HEWI 801.50.060;
- HEWI серия 805.50.., с комплектом HEWI 801.50.060;
- KEUCO Plan Care 34903 и 34905 с дистанционным управлением.

Дополнительно приобретается:
- панель смыва TECEplanus с одной клавишей, арт. 9240310 – 9240314.

Артикул	K1	K2	K3	€/шт.
9240354*	1 шт.	--	--	**820,00**

Электропривод механизма смыва

Беспроводной, напряжение электропитания 12В

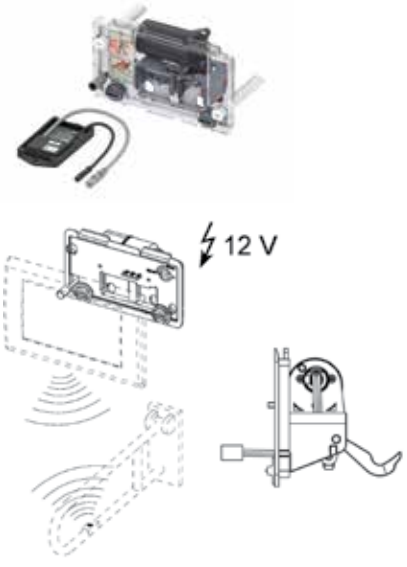

Комплект поставки:
- крышка бачка с электроприводом;
- приемник радиосигнала.

Совместим со следующими ручками с кнопкой активации смыва:
- HEWI серия LifeSystem 802.50.., с комплектами HEWI 802.50.060R (правый) или HEWI 802.50.060L (левый);
- HEWI серия 801.50.., с комплектом HEWI 801.50.060;
- HEWI серия 805.50.., с комплектом HEWI 801.50.060;
- KEUCO Plan Care 34903 и 34905 с дистанционным управлением.

Дополнительно приобретается:
- панель смыва TECEplanus с одной клавишей, арт. 9240310 – 9240314;
- трансформатор, арт. 9810003;
- кабель электропитания, арт. 9810004.

Артикул	K1	K2	K3	€/шт.
9240355*	1 шт.	--	--	**820,00**

*** Установка на бачок толщиной 8 см невозможна.**

Электропривод механизма смыва

Проводной, напряжение электропитания 6 В

Комплект поставки:

- крышка бачка с электроприводом;
- корпус для батареи;
- батарея тип 2CR5, 6 В.

Дополнительно приобретается:

- панель смыва TECEplanus с одной клавишей, арт. 9240310 – 9240314.

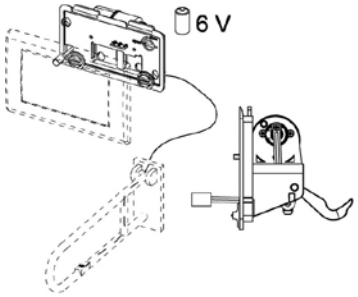

Артикул	K1	K2	K3	€/шт.
9240356*	1 шт.	--	--	**351,00**

Электропривод механизма смыва

Проводной, напряжение электропитания 12 В

Комплект поставки:

- крышка бачка с электроприводом.

Дополнительно приобретается:

- панель смыва TECEplanus с одной клавишей, арт. 9240310 – 9240314;
- трансформатор, арт. 9810003;
- кабель электропитания, арт. 9810004.

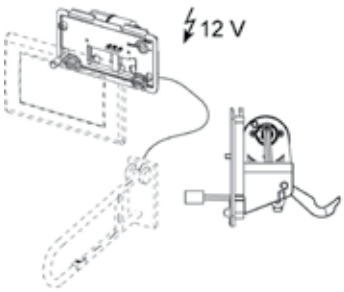

Артикул	K1	K2	K3	€/шт.
9240357*	1 шт.	--	--	**351,00**

*** Установка на бачок толщиной 8 см невозможна.**

TECEplanus – электронные панели смыва

TECEplanus Urinal 6 В,
панель смыва с инфракрасным датчиком для писсуара

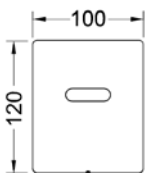

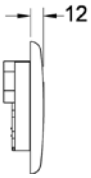

Предназначена для работы с батареей 6 В.
Минимальное рабочее давление в системе водоснабжения 0,5 бар.

Комплект поставки:
- электромеханический картридж;
- батарея 6 V DC;
- ключ для программирования;
- инструкция по установке панели смыва.

Наименование	Цвет	Артикул	К1	К2	К3	€/шт.
TECEplanus	Белый матовый	9242354	1 шт.	10 шт.	--	**523,22**
TECEplanus	Нержавеющая сталь, сатин	9242350	1 шт.	10 шт.	--	**485,10**
TECEplanus	Хром глянцевый	9242351	1 шт.	10 шт.	--	**485,10**
TECEplanus	Белый глянцевый	9242356	1 шт.	10 шт.	--	**638,00**

TECEplanus Urinal 12 В,
панель смыва с инфракрасным датчиком для писсуара

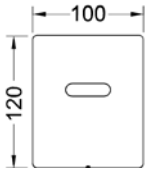

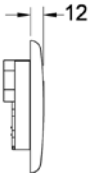

Предназначена для работы с трансформатором 12 В.
Минимальное рабочее давление в системе водоснабжения 0,5 бар.

Комплект поставки:
- электромеханический картридж;
- ключ для программирования;
- инструкция по установке панели смыва.

Дополнительно приобретается:
- трансформатор, арт. 9810003;
- кабель электропитания, арт. 9810001.

Наименование	Цвет	Артикул	К1	К2	К3	€/шт.
TECEplanus	Белый матовый	9242355	1 шт.	10 шт.	--	**523,22**
TECEplanus	Нержавеющая сталь, сатин	9242352	1 шт.	10 шт.	--	**485,10**
TECEplanus	Хром глянцевый	9242353	1 шт.	10 шт.	--	**485,10**
TECEplanus	Белый глянцевый	9242357	1 шт.	10 шт.	--	**638,00**

Трансформатор 230/12 В

Монтируется в распаечную коробку 60 мм.
Возможно подключение 1 панели смыва для унитаза TECEplanus 230/12 В или до 5 панелей смыва для писсуаров TECEplanus Urinal 230/12 В.
Напряжение питания 230 В AC.
Напряжение выходное 12 В DC.
Максимальное расстояние до панели смыва – 10 метров.

Артикул	K1	K2	K3	€/шт.
9810003	1 шт.	--	--	**62,53**

Кабель электропитания для подключения электронных панелей смыва
Длина: 10 м

Артикул	K1	K2	K3	€/шт.
9810004	1 шт.	--	--	**30,40**

Кнопка TECEplanus дистанционного управления механизмом смыва

Артикул	K1	K2	K3	€/шт.
9240360	1 шт.	--	--	**470,00**

Дизайнерская панель смыва для подвесных унитазов TECEnow. Современный минималистический дизайн, прямолинейность контуров с учетом инженерных нюансов отвечают самым высоким требованиям гигиены и удобства использования.
Тщательная проработка мельчайших деталей одаривает клиента эстетическим и тактильным удовольствием, а невысокая стоимость позволяет быть в авангарде экономного сегмента. Промышленные дизайнеры из немецкого архитектурного бюро Noa умело переработали идею классической панели смыва. В центре внимания — эффект универсального изящества.

TECEnow, панель смыва с двумя клавишами

Для горизонтальной или вертикальной установки.

Комплект поставки:
- комплект толкателей и крепежных элементов;
- инструкция по установке панели смыва.

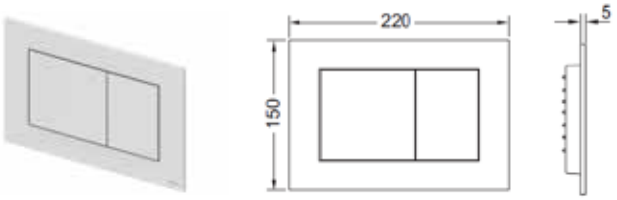

Дополнительно приобретается:
- монтажная и дистанционная рамки для установки на уровне стены (опционально);
- дистанционная рамка для стен толщиной менее 23 мм.

Внимание: минимальная толщина стены 23 мм!

Наименование	Цвет	Артикул	K1	K2	K3	€/шт.
TECEnow	Белый	9240400	1 шт.	10 шт.	--	**38,05**
TECEnow	Хром глянцевый	9240401	1 шт.	10 шт.	--	**62,76**
TECEnow	Хром матовый	9240402	1 шт.	10 шт.	--	**61,48**
TECEnow	Черный	9240403	1 шт.	10 шт.	--	**64,00**

TECEnow, дистанционная рамка

Для установки панелей смыва TECEnow на стенах толщиной от 18 до 23 мм, а также на уровне стены с использованием монтажной рамки.

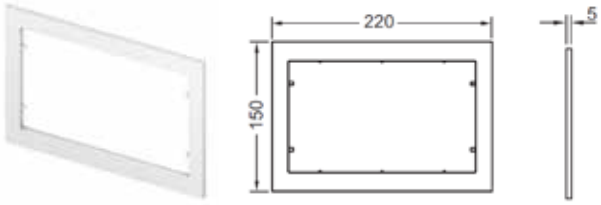

Наименование	Цвет	Артикул	K1	K2	K3	€/шт.
TECEnow	Белый	9240410	1 шт.	10 шт.	--	**16,00**
TECEnow	Хром глянцевый	9240411	1 шт.	10 шт.	--	**28,00**
TECEnow	Хром матовый	9240412	1 шт.	10 шт.	--	**28,00**
TECEnow	Черный	9240415	1 шт.	10 шт.	--	**28,00**

TECEnow – панели смыва

Монтажная рамка для установки панелей TECEnow на уровне стены

Регулировка глубины 5-18 мм.

Комплект поставки:
- монтажная рамка;
- инструмент для монтажа/демонтажа панели смыва.

Внимание: не подходит для монтажа с модулями и бачками глубиной 8 см (арт. 9300040 и 9370007).

Дополнительно приобретается:
- Дистанционная рамка TECEnow.

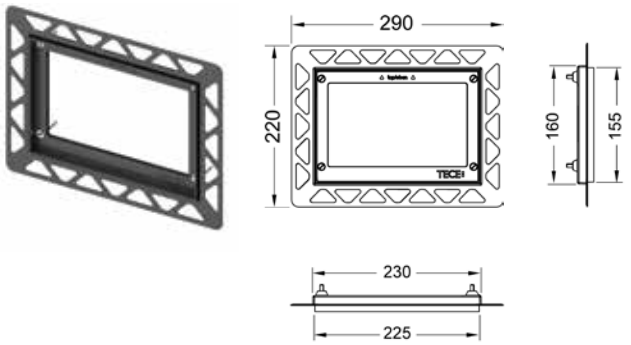

Цвет	Артикул	K1	K2	K3	€/шт.
Белый	9240646	1 шт.	20 шт.	--	**57,20**
Черный	9240647	1 шт.	20 шт.	--	**57,20**
Хром глянцевый	9240649	1 шт.	20 шт.	--	**57,20**
Позолоченный	9240648	1 шт.	20 шт.	--	**308,88**
Металлическая	9240644	1 шт.	20 шт.	--	**148,50**

Металлическая декоративная рамка

Закрывает неровные края плитки.
Устанавливается совместно с монтажной рамкой для установки панелей смыва на уровне стены.

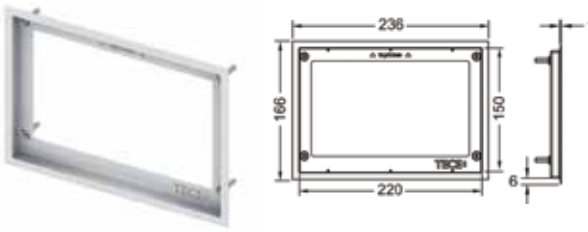

Цвет	Артикул	K1	K2	K3	€/шт.
Матовая	9240643	1 шт.	1 шт.	--	**206,00**
Хром глянцевый	9240645	1 шт.	1 шт.	--	**206,00**

TECEambia — самая популярная серия пластиковых панелей смыва. Дизайн панелей позволяет вписать их в интерьер любой ванной комнаты. Наличие резиновых прокладок в конструкции панелей смыва обеспечивает бесшумную работу. Приятной особенностью является малый ход клавиш, характерный для всех панелей смыва TECE.
Панели смыва TECEambia отличаются невысокой ценой.

TECEambia – панели смыва

TECEambia, панель смыва с двумя клавишами

Для горизонтальной или вертикальной установки.

Комплект поставки:
- комплект толкателей и крепежных элементов;
- инструкция по установке панели смыва.

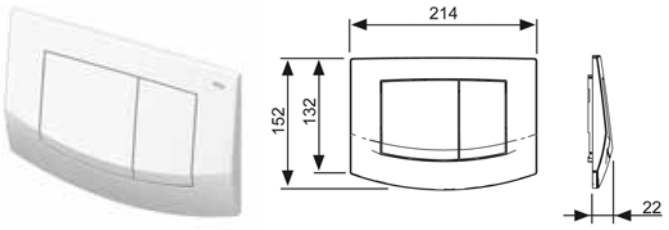

Наименование	Цвет	Артикул	К1	К2	К3	€/шт.
TECEambia	Белый	9240200	1 шт.	10 шт.	--	34,59
TECEambia	Белый. Антибактериальная	9240240	1 шт.	10 шт.	--	46,57
TECEambia	Пергамон	9240201	1 шт.	10 шт.	--	42,56
TECEambia	Хром матовый	9240225	1 шт.	10 шт.	--	55,89
TECEambia	Хром глянцевый	9240226	1 шт.	10 шт.	--	57,05
TECEambia	Хром матовый, клавиши хром глянцевый	9240253	1 шт.	10 шт.	--	55,89
TECEambia	Хром глянцевый, клавиши хром матовый	9240254	1 шт.	10 шт.	--	55,89

TECEambia, панель смыва с одной клавишей

Для горизонтальной или вертикальной установки.

Комплект поставки:
- толкатель и комплект крепежных элементов;
- инструкция по установке панели смыва.

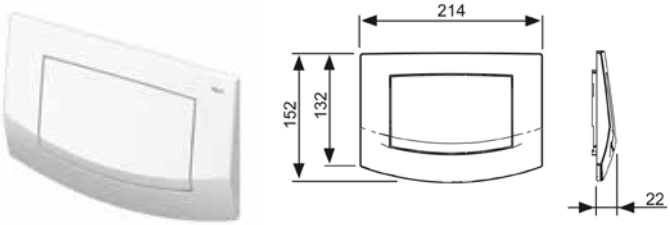

Наименование	Цвет	Артикул	К1	К2	К3	€/шт.
TECEambia	Белый	9240100	1 шт.	10 шт.	--	34,59
TECEambia	Белый. Антибактериальная	9240140	1 шт.	10 шт.	--	46,57
TECEambia	Пергамон	9240101	1 шт.	10 шт.	--	42,56
TECEambia	Хром матовый	9240125	1 шт.	10 шт.	--	55,89
TECEambia	Хром глянцевый	9240126	1 шт.	10 шт.	--	55,89

TECEambia Urinal, панель смыва для писсуара

Регулируемый объем смыва: 1, 2 и 4 литра.
Минимальное рабочее давление в системе водоснабжения 0,5 бар.

Комплект поставки:
- картридж;
- толкатель и комплект крепежных элементов;
- инструкция по установке панели смыва.

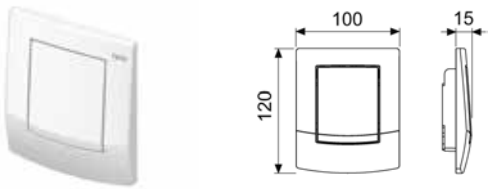

Наименование	Цвет	Артикул	К1	К2	К3	€/шт.
TECEambia	Белый	9242100	1 шт.	15 шт.	--	86,44
TECEambia	Белый. Антибактериальная	9242140	1 шт.	15 шт.	--	98,45
TECEambia	Пергамон*	9242101	1 шт.	15 шт.	--	98,45
TECEambia	Хром глянцевый	9242126	1 шт.	15 шт.	--	107,11

*** снят с производства**

Съемная крышка бачка оснащена новой системой с интегрированным контейнером для гигиенических таблеток. Эта инновация позволяет смешивать специальные моющие средства с водой в момент слива. Таким образом, система со встроенным резервуаром обеспечивает более свежий и чистый смыв при каждом использовании.

Съемная крышка для бачка TECE

Съемная крышка бачка с контейнером для гигиенических таблеток

Возможна установка со всеми панелями смыва TECE и терминалом TECElux.

Внимание: гигиенические таблетки не должны содержать хлор или другие окислители.

Артикул	K1	K2	K3	€/шт.
9240950*	1 шт.	--	--	**39,00**

*** Установка на бачок толщиной 8 см невозможна.**

Известные производители смесителей и аксессуаров для ванных комнат предлагают коллекции, в которые входят панели смыва для унитазов с поворотной ручкой.
Эти панели повторяют дизайн других аксессуаров, что позволяет выполнить ванную комнату в едином стиле.
Монтаж панелей смыва с поворотной ручкой любого производителя возможен только с застенными бачками производства TECE.

Производитель: **Jado**
Серия: **Lighthouse**

Производитель: **Jado**
Серия: **Glance, Geometry, IQ**

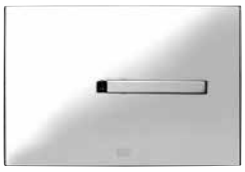

Производитель: **Dornbracht**
serienübergreifend

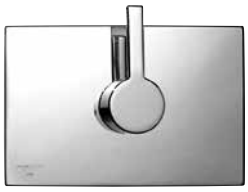

Производитель: **Oras**
Серия: **Il Bagno Alessi by Oras**

Партнеры TECE:

TECE

TECElux ТУАЛЕТНЫЙ ТЕРМИНАЛ

АССОРТИМЕНТ И ЦЕНЫ 2017

1
3
4
5
6
2

TECElux – ТУАЛЕТНЫЕ ТЕРМИНАЛЫ

Терминал TECElux скрывает элементы системы за стеной.
Туалетный терминал TECElux встраивается непосредственно в стену и имеет дополнительную функцию регулировки высоты унитаза. Все опции, включая систему фильтрации воздуха "ceramic-Air", подключения воды и электричества, спрятаны за стильной ультратонкой стеклянной панелью.
На туалетный терминал TECElux легко устанавливаются практически любые унитазы, включая современные унитазы с функцией биде.

1 Регулирование высоты унитаза: высота унитаза может быть изменена в любое время в пределах 8 см.

2 Два варианта исполнения верхнего стекла: с механическим или сенсорным блоком управления.

3 Контейнер для гигиенических таблеток в комплекте.

4 Система очистки воздуха.

5 Застенный бачок с системой двойного смыва

6 Нижние стеклянные панели для установки любого подвесного унитаза, включая безободковые и унитазы-биде.

Воспользуйтесь on-line конфигуратором на сайте: **www.tece.ru**

reddot design award winner 2011

GOOD DESIGN

product design award 2012

INNOVATIONSPREIS ARCHITEKTUR + TECHNIK

Designpreis Deutschland 2012 NOMINIERT

DESIGN PLUS

TECElux "SEN-TOUCH" – СЕНСОРНАЯ ПАНЕЛЬ

Прикосновение к электронным клавишам смыва в туалетных терминалах продвинутой версии TECElux больше похоже на магию. Датчики распознают приближение человека к унитазу, заранее включая подсветку клавиш. Расстояния в 10 мм от сенсорной панели достаточно, чтобы активировать большой или малый смыв!
В базовой версии TECElux изящные клавиши смыва встроены непосредственно в стеклянную панель и приводятся в действие механически.

Верхняя стеклянная панель с механическими клавишами смыва.

Верхняя стеклянная панель с сенсорной панелью смыва ("sen-Touch") и датчиком распознавания.

TECElux "CERAMIC-AIR" – СВЕЖИЙ ВОЗДУХ БЕЗ ВЕНТИЛЯЦИИ!

Свежий воздух без вентиляции: система фильтрации воздуха "ceramic-Air" работает благодаря угольному фильтру. Система очистки воздуха "ceramic-Air" базируется на новейшей технологии использования керамического фильтра с активированным углем, который рекомендуется заменять каждые 5 лет. Фильтрация воздуха начинается при приближении человека. Очищенный свежий воздух возвращается обратно в помещение.

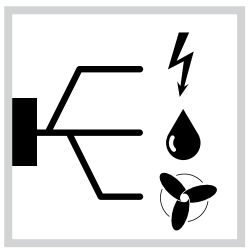

TECElux "SMART-CONNECT" – УНИВЕРСАЛЕН ДЛЯ ЛЮБЫХ ТЕХНОЛОГИЙ И САНФАЯНСА

Все коммуникации интегрируются в застенном модуле: они невидимы глазу и абсолютно безопасны. Доступ ко всем элементам, требующим обслуживания, скрыт за плоской стеклянной панелью.

Стандартный унитаз

Прямоугольный унитаз

Унитаз с функцией биде

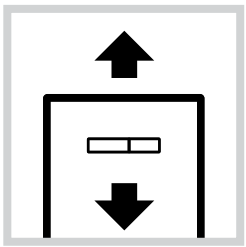

TECElux "M-LIFT" – ТУАЛЕТ ДЛЯ ВЫСОКИХ И НЕ ОЧЕНЬ

TECElux позволяет скорректировать высоту унитаза в любой момент, даже после установки застенного модуля. Высоту унитаза можно плавно регулировать в диапазоне 8 см. Ультратонкая панель из сверхпрочного белого стекла перемещается вместе с унитазом.

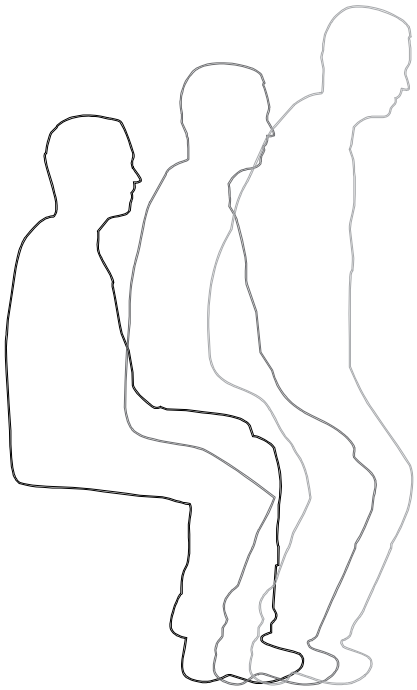

Одним из наиболее интересных ноу-хау является оригинальное решение конструкции, позволяющее менять высоту унитаза по вашему усмотрению. Регулировка осуществляется очень плавно, в диапазоне 8 см, позволяя подобрать оптимально комфортный вариант.

ЗАСТЕННЫЙ БАЧОК TECE – ЕЩЕ БОЛЬШЕ НАДЕЖНОСТИ...

25 ЛЕТ
доступность запасных частей

TECE гарантирует, что вы можете приобрести запасные части для продолжения функциональности смывного бачка TECE до 25 лет от даты изготовления.

Максимум чистоты и свежести
Съемная крышка бачка оснащена новой системой с интегрированным контейнером для гигиенических таблеток.
Система со встроенным резервуаром обеспечивает более свежий и чистый смыв при каждом использовании.

WELL Label (Water Efficiency Label) —
Система европейской классификации продукции в области санитарно-технических приборов.
Благодаря системе двойного смыва и возможности уменьшения объема смыва продукция TECE получила высшую оценку (четыре звезды).

	Стр.
Ассортимент	90
Застенные модули для подвесного унитаза	92
Верхние панели с блоком управления	95
Нижние панели для установки унитаза	96
Монтажные элементы	98
Монтаж	100

В каталоге указаны рекомендованные розничные цены (вкл. НДС), действующие на территории Российской Федерации.
К1, К2, К3 – норма упаковки.

TECElux – ассортимент

Ассортимент

TECElux – туалетный терминал состоит из:

(A) Застенного модуля TECElux
(B) Верхней стеклянной панели с блоком управления
(C) Нижней стеклянной панели для установки унитаза

A Модуль TECElux

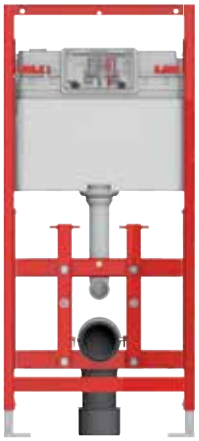

TECElux 100
арт. 9600100

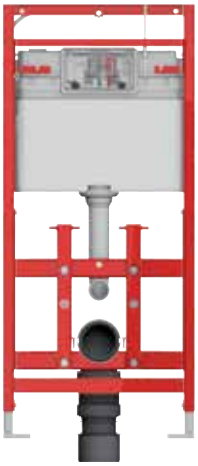

TECElux 200
арт. 9600200

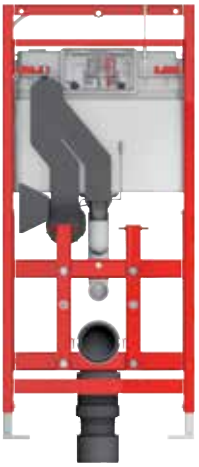

TECElux 400
арт. 9600400

B Верхние стеклянные панели с блоком управления

Сенсорная панель смыва
“sen-Touch” (б)
арт. 9650002

Сенсорная панель смыва
“sen-Touch” (ч)
арт. 9650003

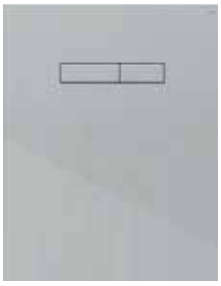

Клавиши белые (б)
арт. 9650000

Клавиши черные (ч)
арт. 9650005

Клавиши хром глянцевый (б)
арт. 9650001

Клавиши хром глянцевый (ч)
арт. 9650004

Туалетный терминал TECElux

C Нижние стеклянные панели для установки унитаза

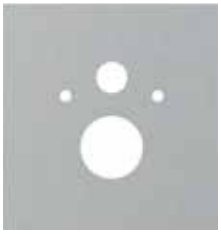

Для стандартного унитаза (б)
арт. 9650100

Для стандартного унитаза(ч)
арт. 9650105

Для унитаза-биде (б)
арт. 9650101
арт. 9650103
арт. 9650104

Для унитаза-биде (ч)
арт. 9650106
арт. 9650107
арт. 9650108

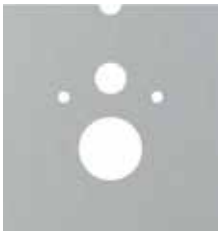

Для унитаза с крышкой-биде (б)
арт. 9650102

(б) = стекло белое, (ч) = стекло черное

C Подбор нижней стеклянной панели и аксессуаров в зависимости от унитаза

	9650100 (б) 9650105 (ч)	Шланг для подключения воды к унитазу-биде и сидению-биде 9660001	9650101 (б) 9650106 (ч)	9650102 (б)	9650103 (б) 9650107 (ч)	9650104 (б) 9650108 (ч)
Стандартный унитаз (установочное расстояние 180 мм)	X					
TOTO Washlet Neorest AC * TOTO Washlet Neorest EW *		X	X			
TOTO Washlet CF TOTO Washlet EK (с боковыми подключениями TCF6632G#NW1) TOTO Washlet GL (с боковыми подключениями TCF6532G#NW1) TOTO Washlet Giovannoni		X		X		
TOTO Washlet SG TOTO Washlet EK (со скрытыми подключениями TCF6632C3GV1) TOTO Washlet GL (со скрытыми подключениями TCF6532C3GV1)		X				X
Duravit D-Code		X		X		
Duravit Sensowash C Duravit Sensowash Starck Duravit Sensowash Slim					X	
Villeroy & Boch Viclean U		X		X		
Villeroy & Boch Viclean U+		X				X
Villeroy & Boch Viclean L					X	
Geberit AquaClean 8000 Geberit AquaClean 8000 plus			X			
Geberit AquaClean 5000 Geberit AquaClean 5000 plus				X		
Geberit AquaClean Sela Geberit AquaClean Mera						X
Grohe Sensia Grohe Sensia Arena						X

* При установке верхней панели с сенсорным приводом дистанционный привод смыва TOTO не будет функционировать.

TECElux – застенные модули для подвесного унитаза

Застенный модуль TECElux 100 для установки подвесного унитаза, h=1120 мм

Комплект поставки:
- смывной бачок объемом 10 л, выборочный слив большого (4,5/6/7,5/9 л) или малого (3 л) объема воды;
- контейнер в бачке для гигиенических таблеток;
- комплект крепежных элементов для установки унитаза (установочное расстояние 180 мм);
- комплект патрубков с резиновыми манжетами для подсоединения унитаза;
- фановый отвод ∅ 90/100 мм;
- комплект защитных заглушек для патрубков;
- шаблон для отделки отверстия в стене;
- инструкция по установке.

Дополнительно приобретается:
- верхняя стеклянная панель с блоком управления;
- нижняя стеклянная панель для установки унитаза;
- комплект крепежных элементов для установки модуля;
- набор ограничительных колец для регулировки скорости смыва, арт. 9820337(опционально);
- система очистки воздуха "ceramic-air", арт. 9660000 (опционально). Для подключения системы очистки воздуха необходима установка верхней панели с сенсорным блоком управления.

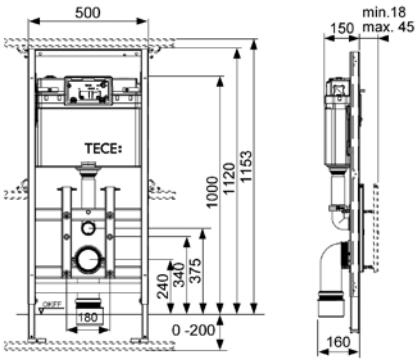

Артикул	К 1	К 2	К 3	€/шт.
9600100	1 шт.	6 шт.	12 шт.	**367,16**

Застенный модуль TECElux 200 для установки подвесного унитаза, h=1120 мм, регулируемый по высоте

Возможность вручную регулировать высоту унитаза в пределах 8 см.

Комплект поставки:

- смывной бачок объемом 10 л, выборочный слив большого (4,5/6/7,5/9 л) или малого (3 л) объема воды;
- контейнер в бачке для гигиенических таблеток;
- комплект крепежных элементов для установки унитаза (установочное расстояние 180 мм);
- комплект патрубков с резиновыми манжетами для подсоединения унитаза;
- фановый отвод ∅ 90/100 мм;
- комплект защитных заглушек для патрубков;
- шаблон для отделки отверстия в стене;
- инструкция по установке.

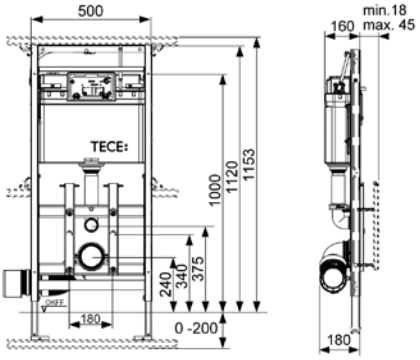

Дополнительно приобретается:

- верхняя стеклянная панель с блоком управления;
- нижняя стеклянная панель для установки унитаза;
- комплект крепежных элементов для установки модуля;
- набор ограничительных колец для регулировки скорости смыва, 9820337 (опционально).
- система очистки воздуха "ceramic-air", арт. 9660000 (опционально). Для подключения системы очистки воздуха необходима установка верхней панели с сенсорным блоком управления.

Артикул	К 1	К 2	К 3	€/шт.
9600200	1 шт.	6 шт.	12 шт.	**564,73**

TECElux – застенные модули для подвесного унитаза

Застенный модуль TECElux 400 для установки подвесного унитаза, h=1120 мм, регулируемый по высоте, с системой очистки воздуха

Возможность вручную регулировать высоту унитаза в пределах 8 см.
Включает в себя систему очистки воздуха "ceramic-Air".

Для подключения системы очистки воздуха необходима установка верхней стеклянной панели с сенсорным блоком управления.

Комплект поставки:
- смывной бачок объемом 10 л, выборочный слив большого (4,5/6/7,5/9 л) или малого (3 л) объема воды;
- контейнер в бачке для гигиенических таблеток;
- система очистки воздуха "ceramic-Air"
- комплект крепежных элементов для установки унитаза (установочное расстояние 180 мм);
- комплект патрубков с резиновыми манжетами для подсоединения унитаза;
- фановый отвод ∅ 90/100 мм;
- комплект защитных заглушек для патрубков;
- шаблон для отделки отверстия в стене;
- инструкция по установке.

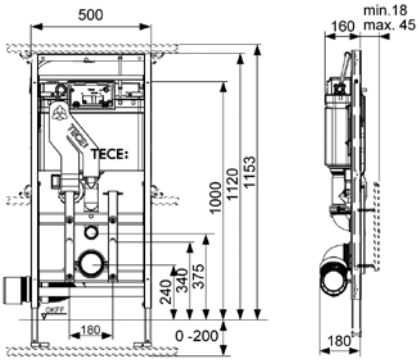

Дополнительно приобретается:
- верхняя стеклянная панель с сенсорным блоком управления;
- нижняя стеклянная панель для установки унитаза;
- комплект крепежных элементов для установки модуля;
- набор ограничительных колец для регулировки скорости смыва, арт. 9820337 (опционально).

Внимание!
При установке нижеуказанных унитазов вследствие особенностей их конструкции возможно возникновение “булькающего” звука во время работы системы фильтрации воздуха:

Производитель	Модель	Артикул
Duravit	StarK 1	021009
	StarK 3	221509
	Architec (Duraplus)	254609
Ideal Standard	Mia/SimplyU	J4521xx
	SoftMood	T3226xx
Keramag	500 by Citterio - tief	202100
	CASSINI - tief	203200
	EMANI by Citterio - tief	207800
	ERA - tief	208800
	Plus 4	202010
	Silk - flach	203670
Villeroy & Boch	Omnia classics	66 65 10
	Omnia O.novo	66 95 10

Артикул	К 1	К 2	К 3	€/шт.
9600400	1 шт.	6 шт.	12 шт.	**748,61**

TECElux – верхние панели с блоком управления

Верхняя панель TECElux с механическим блоком управления

Монтаж только вместе с нижней стеклянной панелью для установки унитаза.

Размер: 430 × 555 × 16 мм.

Комплект поставки:
- стеклянная панель с механическими клавишами смыва;
- комплект толкателей;
- инструкция по установке.

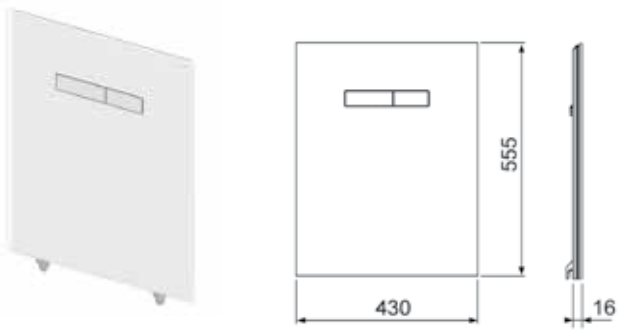

Наименование	Цвет	Артикул	К 1	К 2	К 3	€/шт.
TECElux	Стекло белое, клавиши белые	9650000	1 шт.	20 шт.	--	**267,29**
TECElux	Стекло белое, клавиши хром глянцевый	9650001	1 шт.	20 шт.	--	**268,84**
TECElux	Стекло черное, клавиши хром глянцевый	9650004	1 шт.	20 шт.	--	**294,54**
TECElux	Стекло черное, клавиши черные	9650005	1 шт.	20 шт.	--	**287,66**

Верхняя панель TECElux с сенсорным блоком управления

Монтаж только вместе с нижней стеклянной панелью для установки унитаза.

Размер: 430 × 555 × 16 мм.

Комплект поставки:
- стеклянная панель с сенсорными клавишами смыва;
- электропривод смыва;
- блок питания 230 В;
- инструкция по установке;
- инструкция по программированию.

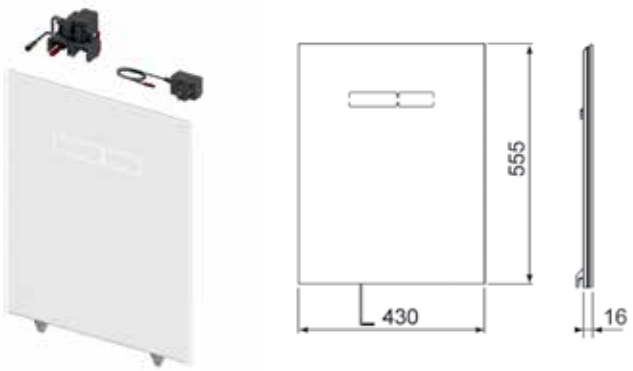

Наименование	Цвет	Артикул	К 1	К 2	К 3	€/шт.
TECElux	Стекло белое	9650002	1 шт.	20 шт.	--	**817,87**
TECElux	Стекло черное	9650003	1 шт.	20 шт.	--	**834,91**

TECElux – нижние панели для установки унитаза

Нижняя панель TECElux для установки стандартного унитаза

Установочное расстояние 180 мм.

Комплект поставки:
- стеклянная панель;
- прокладка звукоизолирующая;
- инструкция по установке.

Размер: 430 × 445 × 16 мм.

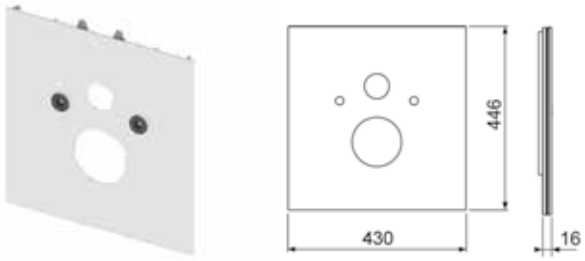

Наименование	Цвет	Артикул	К 1	К 2	К 3	€/шт.
TECElux	Стекло белое	9650100	1 шт.	20 шт.	--	**198,03**
TECElux	Стекло черное	9650105	1 шт.	20 шт.	--	**205,80**

Нижняя панель TECElux для установки унитазов-биде

Установочное расстояние 180 мм.
Для подключения унитазов-биде TOTO Neorest AC/EW и Geberit AquaClean 8000/8000 plus.

Комплект поставки:
- стеклянная панель;
- прокладка звукоизолирующая;
- отвод для подключения воды внутри бачка;
- инструкция по установке.

Для подключения унитаза-биде TOTO необходимо дополнительно приобретать:
- шланг для подводки воды (арт. 9660001).

Размер: 430 × 445 × 16 мм.

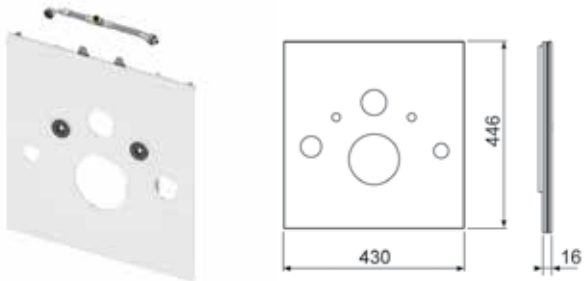

Наименование	Цвет	Артикул	К 1	К 2	К 3	€/шт.
TECElux	Стекло белое	9650101	1 шт.	20 шт.	--	**264,35**
TECElux	Стекло черное	9650106	1 шт.	20 шт.	--	**284,00**

Нижняя панель TECElux для установки сидений-биде

Установочное расстояние 180 мм.
Для подключения сидений-биде, например,
TOTO Washlet GL/EK/Giovannoni, Villeroy & Boch ViClean U или Geberit AquaClean 5000/5000 plus.

Комплект поставки:
- стеклянная панель;
- прокладка звукоизолирующая;
- отвод для подключения воды внутри бачка;
- инструкция по установке.

Для подключения сидений-биде TOTO или Villeroy & Boch необходимо дополнительно приобретать:
- шланг для подводки воды (арт. 9660001).

Размер: 430 × 445 × 16 мм.

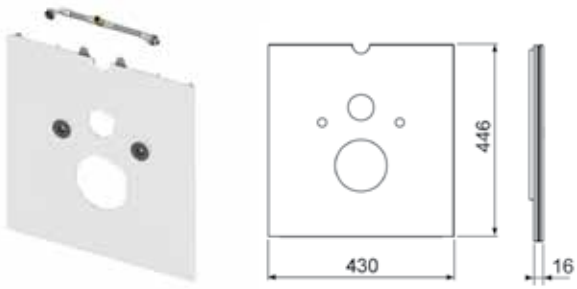

Наименование	Цвет	Артикул	К 1	К 2	К 3	€/шт.
TECElux	Стекло белое	9650102	1 шт.	20 шт.	--	**233,10**

TECElux – нижние панели для установки унитаза

Нижняя панель TECElux для установки унитазов-биде

Установочное расстояние 180 мм.
Для подключения унитазов-биде Duravit Senso Wash C/Wash Slim или Villeroy & Boch ViClean L.

Комплект поставки:
- стеклянная панель;
- прокладка звукоизолирующая;
- отвод для подключения воды внутри бачка;
- шланг для подводки воды;
- инструкция по установке.

Размер: 430 × 445 × 16 мм.

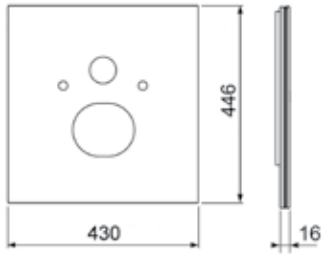

Наименование	Цвет	Артикул	К 1	К 2	К 3	€/шт.
TECElux	Стекло белое	9650103	1 шт.	20 шт.	--	**354,82**
TECElux	Стекло черное	9650107	1 шт.	20 шт.	--	**270,00**

Нижняя панель TECElux для установки унитазов-биде

Для подключения унитазов-биде Geberit Aquaclean Sela/Mera, TOTO Washlet EK/GL (со скрытыми подключениями), Grohe Sensia или Villeroy & Boch ViClean U+.
Установочное расстояние 180 мм.

Комплект поставки:
- стеклянная панель;
- прокладка звукоизолирующая;
- отвод для подключения воды внутри бачка;
- инструкция по установке.

Размер: 430 × 445 × 16 мм.

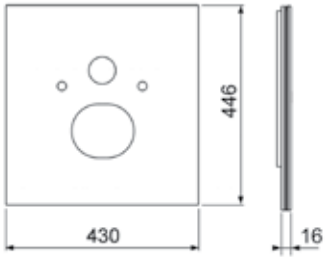

Наименование	Цвет	Артикул	К 1	К 2	К 3	€/шт.
TECElux	Стекло белое	9650104	1 шт.	20 шт.	--	**288,23**
TECElux	Стекло черное	9650108	1 шт.	20 шт.	--	**288,23**

TECElux – монтажные элементы

Набор ограничительных колец для регулирования скорости смыва клапана A2

Артикул	K1	K2	K3	€/компл.
9820337	1 компл.	--	--	**7,70**

Система очистки воздуха "ceramic-Air"

Для модулей TECElux 100 и TECElux 200.

Комплект поставки:
- воздуховод с вентилятором;
- фильтрующий элемент;
- крепежные элементы;
- смывной клапан.

Внимание!
- **Для подключения системы очистки воздуха необходима установка верхней панели с сенсорным блоком управления.**

- **При установке нижеуказанных унитазов вследствие особенностей их конструкции возможно возникновение “булькающего” звука во время работы системы фильтрации воздуха:**

Производитель	Модель	Артикул
Duravit	StarK 1	021009
	StarK 3	221509
	Architec (Duraplus)	254609
Ideal Standard	Mia/SimplyU	J4521xx
	SoftMood	T3226xx
Keramag	500 by Citterio - tief	202100
	CASSINI - tief	203200
	EMANI by Citterio - tief	207800
	ERA - tief	208800
	Plus 4	202010
	Silk - flach	203670
Villeroy & Boch	Omnia classics	66 65 10
	Omnia O.novo	66 95 10

Артикул	K 1	K 2	K 3	€/шт.
9660000	1 шт.	--	--	**235,28**

Шланг для подводки воды к унитазам-биде и сидениям-биде

Артикул	К 1	К 2	К 3	€/шт.
9660001	1 шт.	--	--	**22,22**

Монтажный комплект для электрических соединений

Для подключения верхней панели с сенсорным блоком управления во влажных помещениях.

Комплект поставки:
- защитный короб IP 44;
- трансформатор 230/12 В;
- кабель для подключения сенсорной панели.

Артикул	К 1	К 2	К 3	€/шт.
9660002	1 шт.	--	--	**136,92**

TECElux – монтаж

Установка терминалов TECElux производится всего в несколько простых шагов.
Для облегчения монтажа можно установить застенный модуль TECElux в стальной профиль TECEprofil.

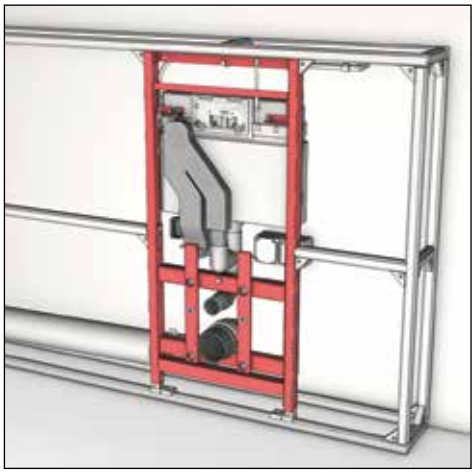

(1) Монтаж модуля в стальной профиль TECE. Подключение модуля к водоснабжению, канализации и электричеству (установка электророзетки).

(2) Установка шаблона для отделки отверстия в стене.

(3) Облицовка стены и финишная отделка плиткой или штукатуркой.

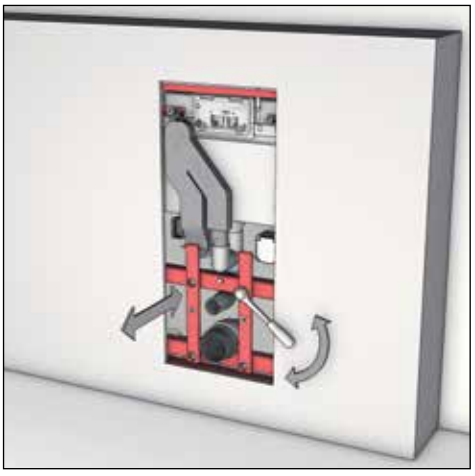

(4) Регулировка глубины монтажных опор для стеклянной панели.

(5) Монтаж нижней стеклянной панели и унитаза.

(6) Монтаж верхней стеклянной панели. Сборка завершена.

TECE

TECEdrainline ДРЕНАЖНЫЕ КАНАЛЫ

АССОРТИМЕНТ И ЦЕНЫ 2017

TECEdrainline: ОСОБОЕ УДОВОЛЬСТВИЕ ОТ ДУША

Дренажные каналы TECEdrainline предназначены для реализации эксклюзивных архитектурных идей в ванных комнатах. Дренажные каналы для душевой открывают новые дизайнерские возможности в создании интерьера ванной комнаты. Дополнительные варианты получаются при использовании лотков для укладки керамической плитки, из которой сделано покрытие пола.

Комплект для монтажа прямого дренажного канала TECE:

(A) Декоративная панель или решетка
(B) Дренажный канал
(C) Сифон

Опционально приобретаются:
(D) Комплект опор
(E) Звукоизоляционный мат TECEdrainbase
(F) Решетка для сифона
(G) Погружной стакан с мембраной для сифонов

Номенклатура TECEdrainline содержит пять сифонов под различные требования и строительные особенности.

ЛЕГКО И ГИГИЕНИЧНО

Дренажные каналы компании TECE сделаны из нержавеющей стали. Отсутствие дополнительных щелей и винтов делает систему гигиеничной и простой в уходе.

НЕПРИЯТНЫЕ ЗАПАХИ? НЕТ ШАНСОВ!

Погружной стакан гидрозатвора имеет дополнительную внутреннюю мембрану, которая при попадании воды открывается, пропуская воду.
Как только поток воды прекращается, мембрана принимает первоначальный вид, препятствуя не только проникновению запаха, но и предотвращая испарение воды в гидрозатворе.
Новый уникальный погружной стакан гидрозатвора с двухступенчатой системой защиты может быть установлен в любой момент – даже в смонтированный дренажный канал TECEdrainline.

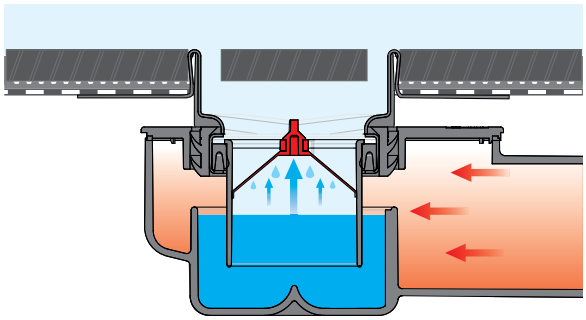

SEAL SYSTEM: ПРОСТО, ПРОДУМАНО, ТЕХНОЛОГИЧНО!

В стандарте гидроизоляции дренажных систем Seal System соединительными элементами между композиционной гидроизоляцией и сантехническим оборудованием являются специальные уплотнительные ленты и манжеты. Надежность данных гидроизолирующих элементов обеспечивают более 600 сертификатов, подтверждающих качественную работоспособность дренажных систем с композиционной гидроизоляцией на месте стыка.

На сайте www.sealsystem.net вы всегда сможете найти наиболее актуальную информацию.

ГИДРОИЗОЛЯЦИОННАЯ ЛЕНТА ДЛЯ ДРЕНАЖНЫХ КАНАЛОВ

Гидроизоляционная лента Seal System укладывается на первый влажный слой композиционной гидроизоляции, а затем покрывается еще раз вторым слоем.

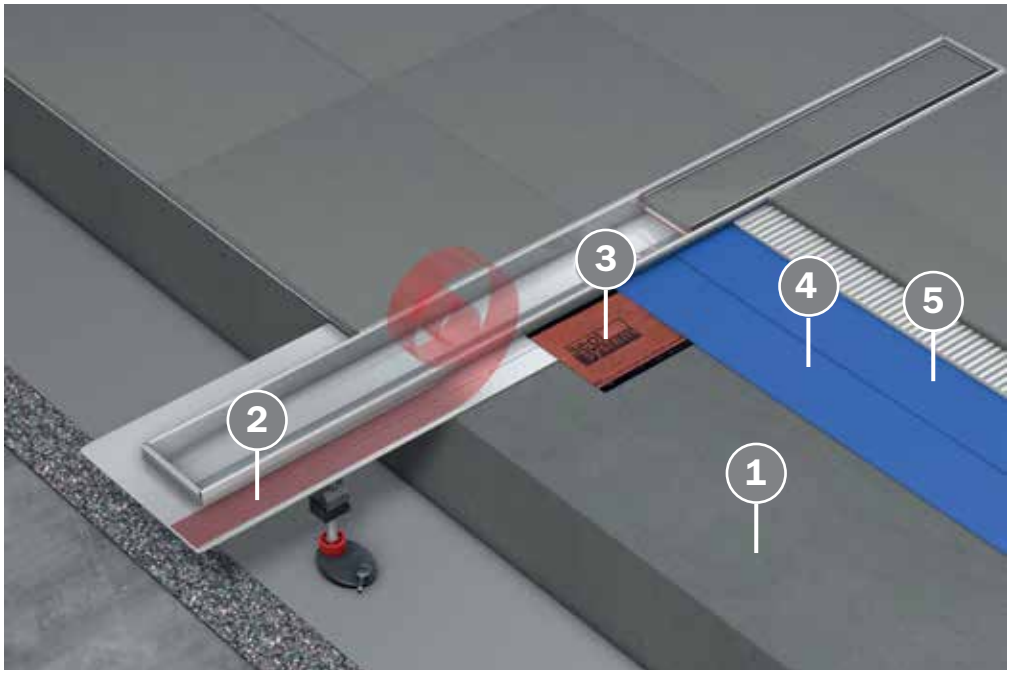

1. Бетонная стяжка
2. Защитная пленка
3. Гидроизоляционная лента Seal System
4. Композиционная гидроизоляция
5. Плиточный клей

СЕРТИФИЦИРОВАННАЯ ЗВУКОИЗОЛЯЦИЯ

Несмотря на толщину в 6 мм TECEdrainbase обеспечивает выполнение норм по звукоизоляции DIN 4109 и VDI 41. Этот мат укладывается под стяжку в душевой зоне или по всей площади ванной комнаты. В сравнении с обычными звукоизоляционными матами, большинство из которых имеет толщину несколько сантиметров, этот мат обеспечивает необходимую звукоизоляцию, что особенно важно при реконструкции старых зданий.
TECEdrainbase имеет сжатие всего 0,6 мм при нагрузке 15 т/м^2. В результате проседание стяжки может быть сведено к минимуму. Соответственно, нагрузка на гидроизоляцию и стык "пол-стена" сведена к минимуму. Звукоизоляционные свойства протестированы и подтверждены сертификатами Института Фраунхофера.

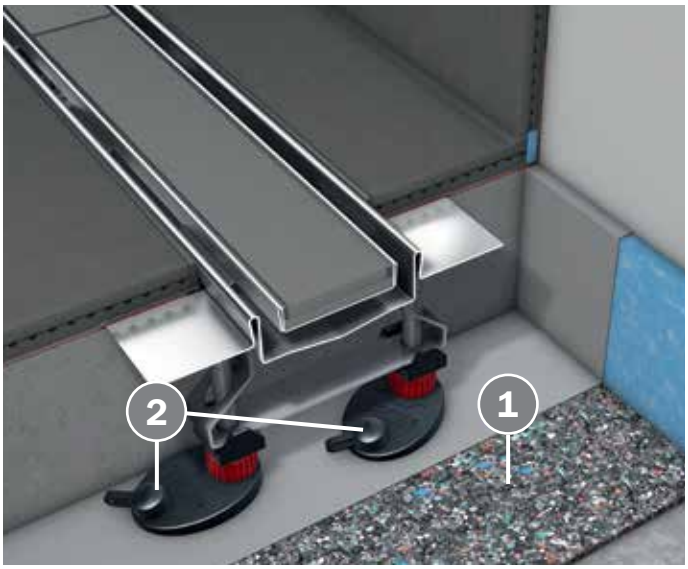

1. Звукоизоляционный мат;

2. Монтажные опоры с звукоизоляционным колпачком.

СИФОН ОПТИМИЗИРОВАН ДЛЯ ИСПОЛЬЗОВАНИЯ В СУРОВЫХ УСЛОВИЯХ СТРОИТЕЛЬНЫХ ПЛОЩАДОК:

Благодаря улучшенной конструкции корпуса сифона, резиновая манжета для присоединения к каналу надежно крепится внутри него.

Новая конструкция сифона совершенно не мешает регулировать направление.

Оптимизированная конструкция сифона в разрезе.

	Стр.
Дренажные каналы	108
Декоративные решетки и панели	109
Угловые дренажные каналы	114
Угловые декоративные решетки и панели	115
Дренажный канал для укладки натурального камня	116
Сифоны	118
Дополнительные элементы	121
Бланк заказа нестандартного канала	123

В каталоге указаны рекомендованные розничные цены (вкл. НДС), действующие на территории Российской Федерации.
К1, К2, К3 – норма упаковки.

TECEdrainline – дренажные каналы

Дренажный канал прямой с гидроизоляцией Seal System

Прямой дренажный канал TECEdrainline из нержавеющей стали для монтажа в бетонную стяжку, с изолирующим фланцем и кронштейнами для крепления опор (приобретаются отдельно).

Комплект поставки:
- дренажный канал;
- гидроизоляционная лента Seal System;

Дополнительно приобретается:
- декоративная панель или решетка;
- сифон;
- решетка для сифона, арт. 660005 (опционально);
- комплект опор (опционально);
- звукоизоляционный мат TECEdrainbase (опционально).

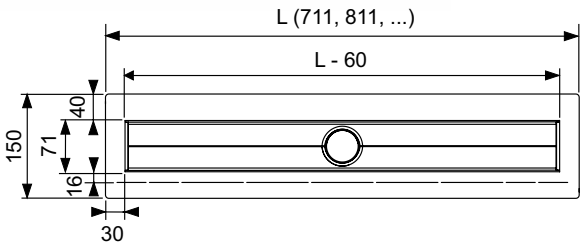

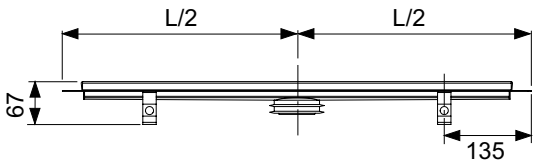

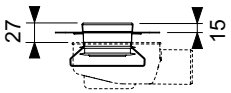

Размер	Длина канала L с фланцами	Длина лотка L - 60 мм	Артикул	K1	K2	€/шт.
700 мм	711 мм	651 мм	600700	1 шт.	55 шт.	**245,09**
800 мм	811 мм	751 мм	600800	1 шт.	55 шт.	**250,53**
900 мм	911 мм	851 мм	600900	1 шт.	55 шт.	**258,65**
1000 мм	1011 мм	951 мм	601000	1 шт.	55 шт.	**273,58**
1200 мм	1211 мм	1151 мм	601200	1 шт.	55 шт.	**304,68**
1500 мм	1511 мм	1451 мм	601500	1 шт.	55 шт.	**342,65**

Основа для плитки TECEdrainline "plate" для слива, из нержавеющей стали, прямая

Основа для вклеивания плитки для укладки в дренажный канал, из нержавеющей стали, с полированным видимым краем. Нагрузка 300 кг.

Размер канала	Поверхность	Артикул	K1	€/шт.
700 мм	полиров.	600770	1 шт.	115,10
800 мм	полиров.	600870	1 шт.	119,18
900 мм	полиров.	600970	1 шт.	124,59
1000 мм	полиров.	601070	1 шт.	138,15
1200 мм	полиров.	601270	1 шт.	167,93
1500 мм	полиров.	601570	1 шт.	211,27

"plate"

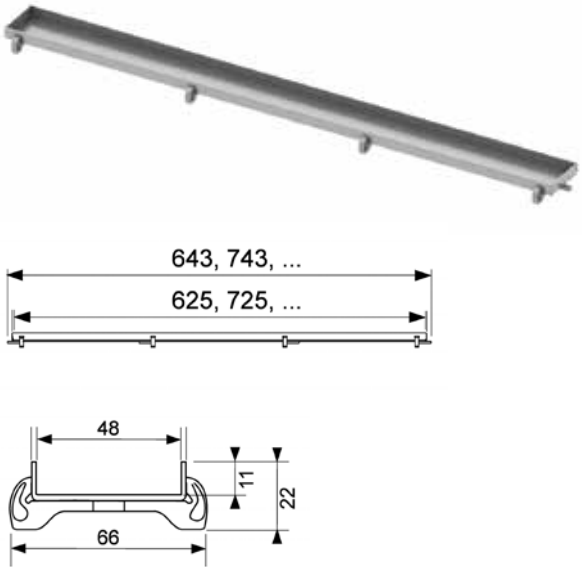

Основа для плитки TECEdrainline "plate II" для слива, из нержавеющей стали, прямая

Основа для вклеивания плитки для укладки в дренажный канал, из нержавеющей стали, с полированным видимым краем. Нагрузка 300 кг.

Размер канала	Поверхность	Артикул	K1	€/шт.
700 мм	полиров.	600772	1 шт.	126,41
800 мм	полиров.	600872	1 шт.	142,46
900 мм	полиров.	600972	1 шт.	158,78
1000 мм	полиров.	601072	1 шт.	180,30
1200 мм	полиров.	601272	1 шт.	207,36
1500 мм	полиров.	601572	1 шт.	256,78

"plate II"

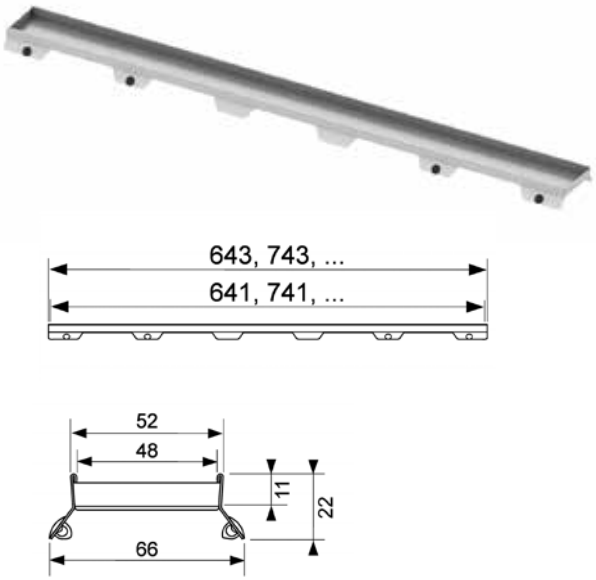

TECEdrainline – декоративные панели и решетки

Стеклянная панель TECEdrainline для слива

Нагрузка 300 кг.

Размер канала	Поверхность	Артикул	К1	€/шт.
700 мм	Стекло зеленое	600790	1 шт.	339,85
700 мм	Стекло белое	600791	1 шт.	339,85
700 мм	Стекло черное	600792	1 шт.	339,85
800 мм	Стекло зеленое	600890	1 шт.	355,38
800 мм	Стекло белое	600891	1 шт.	355,38
800 мм	Стекло черное	600892	1 шт.	355,38
900 мм	Стекло зеленое	600990	1 шт.	370,89
900 мм	Стекло белое	600991	1 шт.	370,89
900 мм	Стекло черное	600992	1 шт.	370,89
1000 мм	Стекло зеленое	601090	1 шт.	386,40
1000 мм	Стекло белое	601091	1 шт.	386,40
1000 мм	Стекло черное	601092	1 шт.	386,40
1200 мм	Стекло зеленое	601290	1 шт.	412,76
1200 мм	Стекло белое	601291	1 шт.	412,76
1200 мм	Стекло черное	601292	1 шт.	412,76
1500 мм	Стекло зеленое	601590	1 шт.	504,71
1500 мм	Стекло белое	601591	1 шт.	504,71
1500 мм	Стекло черное	601592	1 шт.	504,71

Стекло

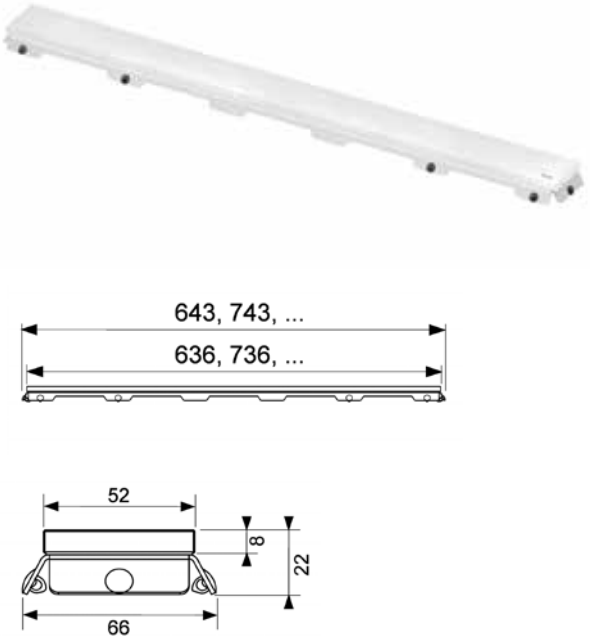

Панель TECEdrainline "steel II" для слива, из нержавеющей стали, полированная/матовая, прямая

Нагрузка 300 кг.

Размер канала	Поверхность	Артикул	К1	€/шт.
700 мм	полиров.	600782	1 шт.	181,48
700 мм	матовая	600783	1 шт.	198,60
800 мм	полиров.	600882	1 шт.	188,25
800 мм	матовая	600883	1 шт.	203,68
900 мм	полиров.	600982	1 шт.	197,74
900 мм	матовая	600983	1 шт.	213,86
1000 мм	полиров.	601082	1 шт.	226,16
1000 мм	матовая	601083	1 шт.	236,61
1200 мм	полиров.	601282	1 шт.	269,51
1200 мм	матовая	601283	1 шт.	280,47
1500 мм	полиров.	601582	1 шт.	342,62
1500 мм	матовая	601583	1 шт.	353,64

"steel II"

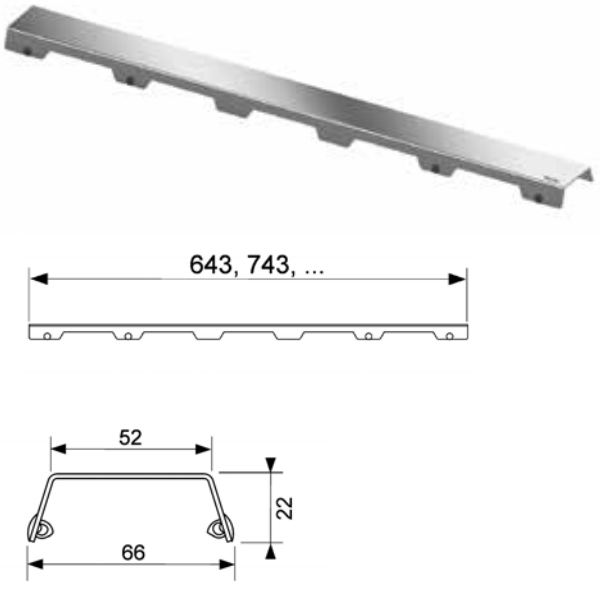

Решетки TECEdrainline "basic" для слива, из нержавеющей стали полированные/матовые, прямые

Нагрузка 300 кг.

Размер канала	Поверхность	Артикул	K1	€/шт.
700 мм	полиров.	600710	1 шт.	90,73
700 мм	матовая	600711	1 шт.	109,69
800 мм	полиров.	600810	1 шт.	94,81
800 мм	матовая	600811	1 шт.	113,75
900 мм	полиров.	600910	1 шт.	98,85
900 мм	матовая	600911	1 шт.	119,18
1000 мм	полиров.	601010	1 шт.	113,75
1000 мм	матовая	601011	1 шт.	124,59
1200 мм	полиров.	601210	1 шт.	143,55
1200 мм	матовая	601211	1 шт.	172,01
1500 мм	полиров.	601510	1 шт.	186,89
1500 мм	матовая	601511	1 шт.	226,16

"basic"

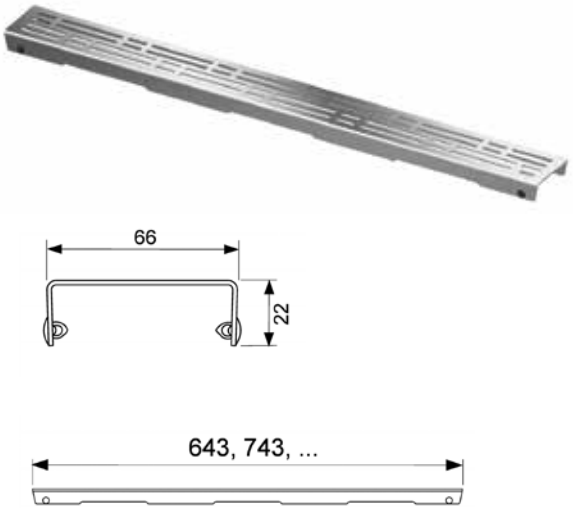

Решетки TECEdrainline "lines" для слива, из нержавеющей стали полированные/матовые, прямые

Нагрузка 300 кг.

Размер канала	Поверхность	Артикул	K1	€/шт.
700 мм	полиров.	600720	1 шт.	136,75
700 мм	матовая	600721	1 шт.	166,57
800 мм	полиров.	600820	1 шт.	143,55
800 мм	матовая	600821	1 шт.	172,01
900 мм	полиров.	600920	1 шт.	157,08
900 мм	матовая	600921	1 шт.	188,25
1000 мм	полиров.	601020	1 шт.	182,82
1000 мм	матовая	601021	1 шт.	218,06
1200 мм	полиров.	601220	1 шт.	211,27
1200 мм	матовая	601221	1 шт.	255,94
1500 мм	полиров.	601520	1 шт.	269,51
1500 мм	матовая	601521	1 шт.	329,09

"lines"

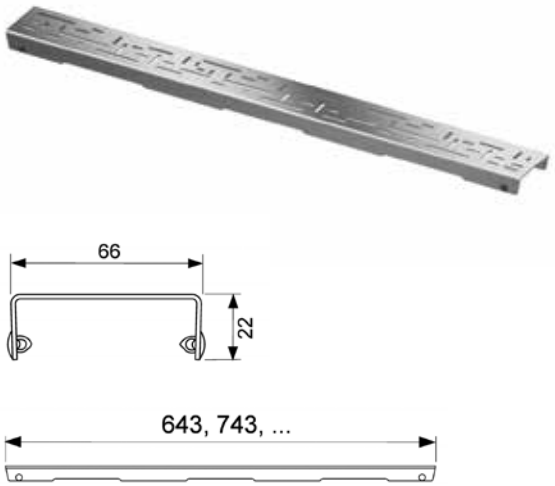

TECEdrainline – декоративные панели и решетки

Решетки TECEdrainline "drops" для слива, из нержавеющей стали полированные/матовые, прямые

Нагрузка 300 кг.

Размер канала	Поверхность	Артикул	К 1	€/шт.
700 мм	полиров.	600730	1 шт.	129,99
700 мм	матовая	600731	1 шт.	159,80
800 мм	полиров.	600830	1 шт.	136,75
800 мм	матовая	600831	1 шт.	166,57
900 мм	полиров.	600930	1 шт.	143,55
900 мм	матовая	600931	1 шт.	172,01
1000 мм	полиров.	601030	1 шт.	167,93
1000 мм	матовая	601031	1 шт.	203,15
1200 мм	полиров.	601230	1 шт.	197,74
1200 мм	матовая	601231	1 шт.	241,08
1500 мм	полиров.	601530	1 шт.	255,94
1500 мм	матовая	601531	1 шт.	306,07

"drops"

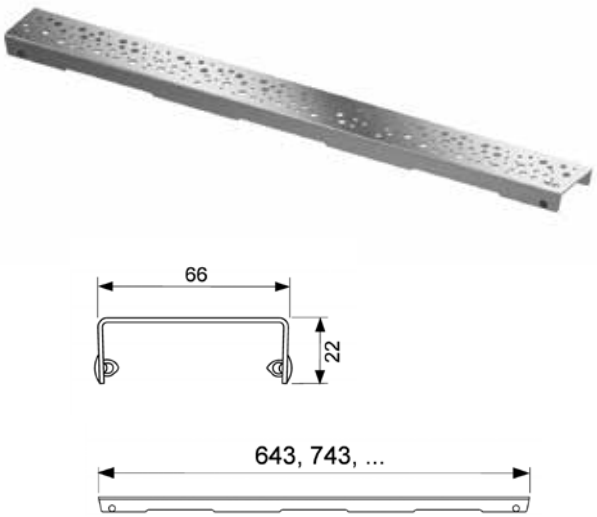

Решетки TECEdrainline "royal" для слива, из нержавеющей стали полированные/матовые, прямые

Нагрузка 300 кг.

Размер канала	Поверхность	Артикул	К 1	€/шт.
700 мм	полиров.	600740	1 шт.	181,48
700 мм	матовая	600741	1 шт.	218,03
800 мм	полиров.	600840	1 шт.	188,25
800 мм	матовая	600841	1 шт.	226,16
900 мм	полиров.	600940	1 шт.	197,74
900 мм	матовая	600941	1 шт.	241,08
1000 мм	полиров.	601040	1 шт.	226,16
1000 мм	матовая	601041	1 шт.	269,51
1200 мм	полиров.	601240	1 шт.	269,51
1200 мм	матовая	601241	1 шт.	329,09
1500 мм	полиров.	601540	1 шт.	342,65
1500 мм	матовая	601541	1 шт.	415,74

"royal"

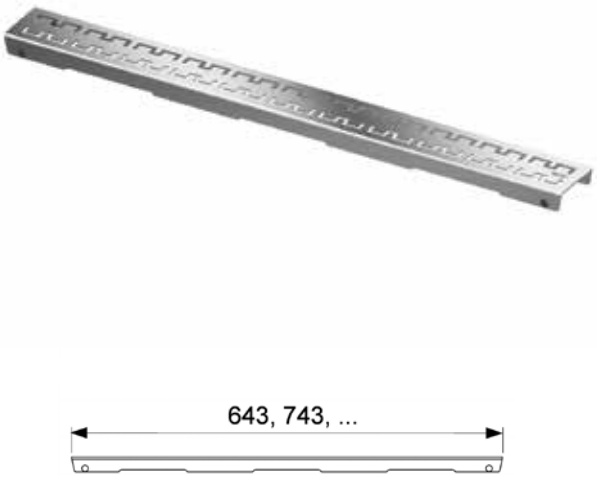

Решетки TECEdrainline "quadratum" для слива, из нержавеющей стали полированные/матовые, прямые

Нагрузка 300 кг.

Размер канала	Поверхность	Артикул	K1	€/шт.
700 мм	полиров.	600750	1 шт.	181,48
700 мм	матовая	600751	1 шт.	218,03
800 мм	полиров.	600850	1 шт.	188,25
800 мм	матовая	600851	1 шт.	226,16
900 мм	полиров.	600950	1 шт.	197,74
900 мм	матовая	600951	1 шт.	241,08
1000 мм	полиров.	601050	1 шт.	226,16
1000 мм	матовая	601051	1 шт.	269,51
1200 мм	полиров.	601250	1 шт.	269,51
1200 мм	матовая	601251	1 шт.	329,09
1500 мм	полиров.	601550	1 шт.	342,65
1500 мм	матовая	601551	1 шт.	415,74

"quadratum"

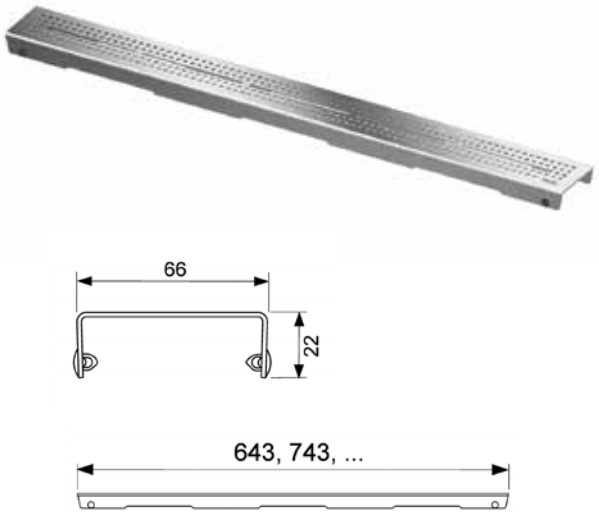

Решетки TECEdrainline "organic" для слива, из нержавеющей стали полированные/матовые, прямые

Размер канала	Поверхность	Артикул	K1	€/шт.
700 мм	полиров.	600760	1 шт.	136,75
700 мм	матовая	600761	1 шт.	166,57
800 мм	полиров.	600860	1 шт.	143,55
800 мм	матовая	600861	1 шт.	172,01
900 мм	полиров.	600960	1 шт.	157,08
900 мм	матовая	600961	1 шт.	188,25
1000 мм	полиров.	601060	1 шт.	182,82
1000 мм	матовая	601061	1 шт.	218,03
1200 мм	полиров.	601260	1 шт.	211,27
1200 мм	матовая	601261	1 шт.	255,94
1500 мм	полиров.	601560	1 шт.	269,51
1500 мм	матовая	601561	1 шт.	329,09

"organic"

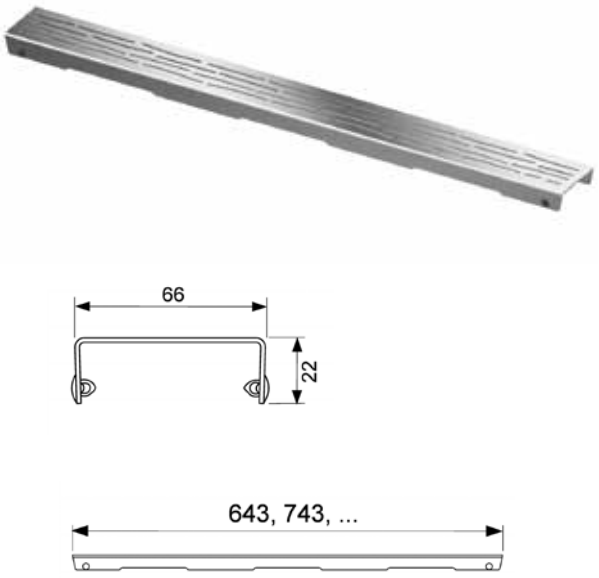

TECEdrainline – угловые дренажные каналы

Дренажный канал угловой с гидроизоляцией Seal System

Угловой дренажный канал TECEdrainline из нержавеющей стали для монтажа в бетонную стяжку, с изолирующим фланцем и кронштейнами для крепления опор (приобретаются отдельно).

Комплект поставки:
- дренажный канал;
- гидроизоляционная лента Seal System;

Дополнительно приобретается:
- декоративная панель или решетка;
- сифон (2 шт.);
- решетка для сифона, арт. 660005 (2 шт.) (опционально);
- комплект опор (2 компл.) (опционально);
- звукоизоляционный мат TECEdrainbase (опционально).

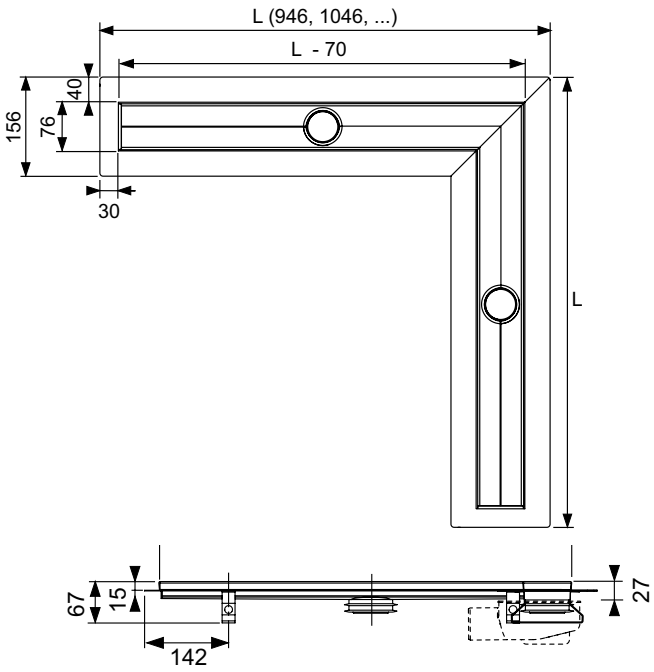

Размер	Длина канала L с фланцами	Длина лотка L - 70 мм	Артикул	K1	€/шт.
900 × 900 мм	944 × 944 мм	874 × 874 мм	610900	1 шт.	**549,84**
1000 × 1000 мм	1044 × 1044 мм	974 × 974 мм	611000	1 шт.	**572,86**
1200 × 1200 мм	1244 × 1244 мм	1174 × 1174 мм	611200	1 шт.	**618,86**
1500 × 1500 мм	1544 × 1544 мм	1474 × 1474 мм	611500*	1 шт.	**686,60**

*** Поставляется под заказ**

TECEdrainline – угловые декоративные панели и решетки

Основа для плитки TECEdrainline "plate" для слива, из нержавеющей стали, угловая

Основа для вклеивания плитки для укладки в дренажный канал,
из нержавеющей стали, с полированным видимым краем,
Нагрузка 300 кг.

Размер канала	Поверхность	Артикул	К1	€/шт.
900 × 900 мм	полиров.	610970	1 шт.	284,39
1000 × 1000 мм	полиров.	611070	1 шт.	314,17
1200 × 1200 мм	полиров.	611270	1 шт.	372,43
1500 × 1500 мм	полиров.	611570*	1 шт.	467,21

“plate”

Панель TECEdrainline "steel II" для слива из нержавеющей стали, полированная, угловая

Нагрузка 300 кг.

Размер канала	Поверхность	Артикул	К1	€/шт.
900 × 900 мм	полиров.	610982	1 шт.	404,51
1000 × 1000 мм	полиров.	611082	1 шт.	444,27
1200 × 1200 мм	полиров.	611282	1 шт.	488,86
1500 × 1500 мм	полиров.	611582*	1 шт.	654,68

“steel II”

Решетка TECEdrainline "basic" для слива из нержавеющей стали полированная, угловая

Нагрузка 300 кг.

Размер канала	Поверхность	Артикул	К1	€/шт.
900 × 900 мм	полиров.	610910	1 шт.	188,25
1000 × 1000 мм	полиров.	611010	1 шт.	211,27
1200 × 1200 мм	полиров.	611210	1 шт.	255,94
1500 × 1500 мм	полиров.	611510*	1 шт.	319,60

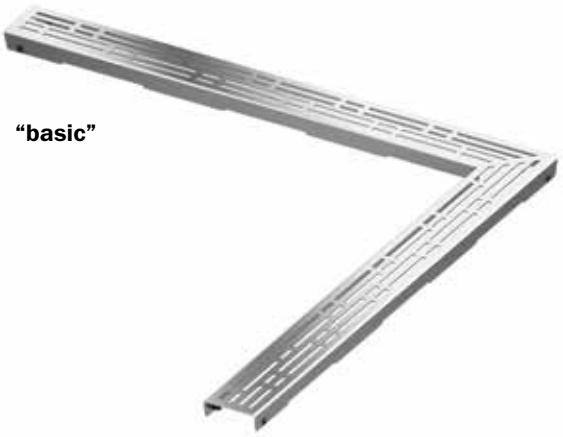

“basic”

*** Поставляется под заказ**

TECEdrainline – дренажный канал для укладки натурального камня

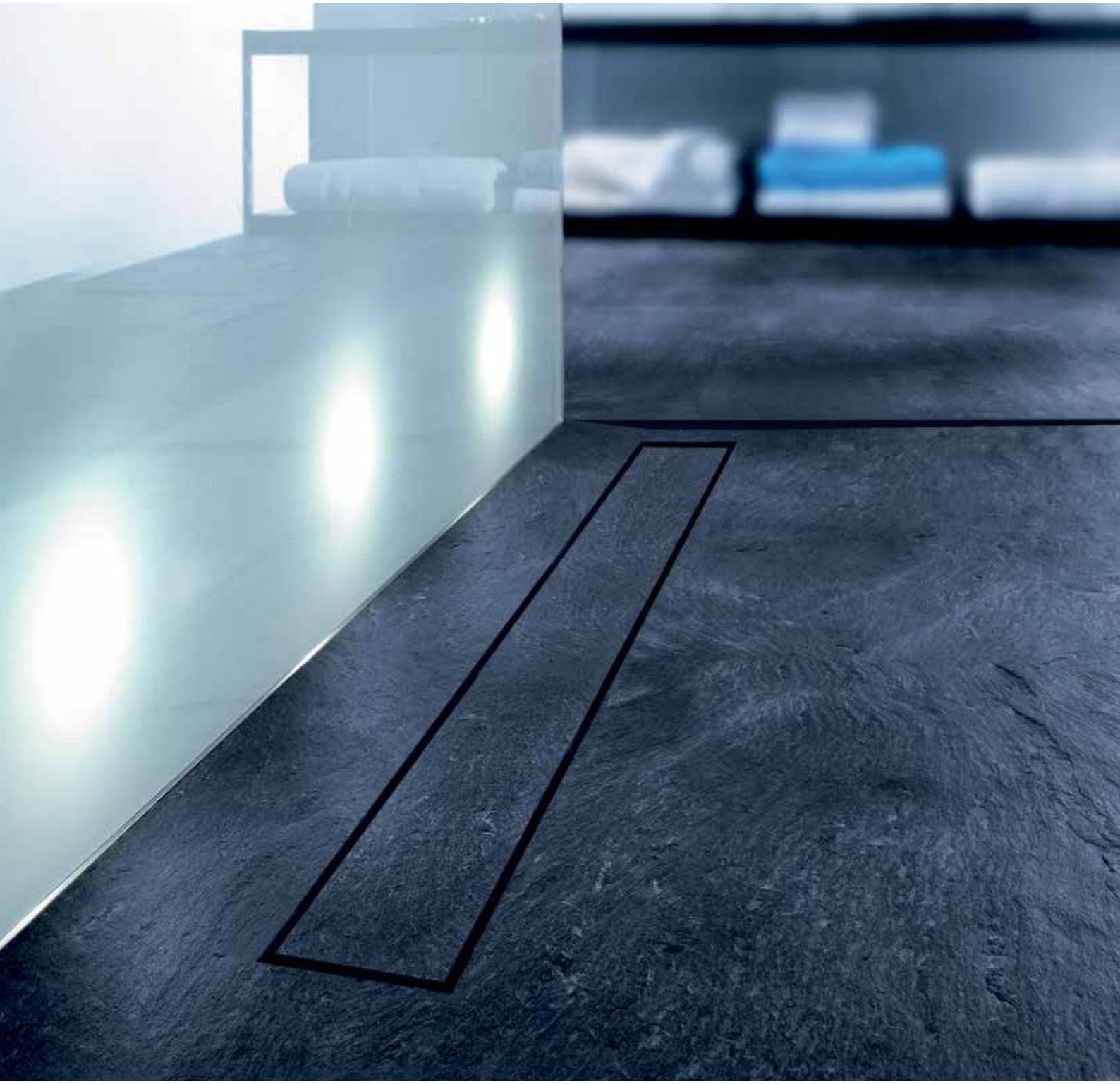

Дренажный канал для укладки натурального камня позволяет выдержать поверхность пола в едином стиле, создавая иллюзию отсутствия дренажной системы.

TECEdrainline – дренажный канал для укладки натурального камня

Дренажный канал для укладки натурального камня

Прямой дренажный канал TECEdrainline из нержавеющей стали для монтажа в бетонную стяжку, с изолирующим фланцем и кронштейнами для крепления опор (приобретаютс отдельно).

Комплект поставки:
- дренажный канал;
- основа для приклеивания камня для слива;
- гидроизоляционная лента Seal System;

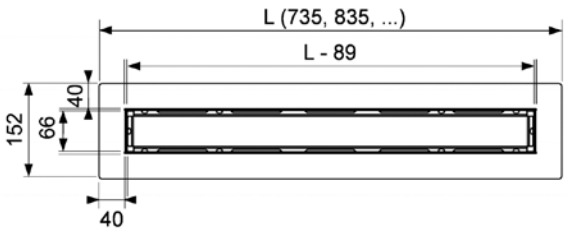

Минимальная высота от чернового пола до края лотка:
51 мм с сифоном 650003
60 мм с сифоном 650004
87 мм с сифоном 650000
112 мм с сифоном 650001
140 мм с сифоном 650002

Дополнительно приобретается:
- сифон;
- решетка для сифона, арт. 660005 (опционально);
- комплект опор (опционально);
- звукоизоляционный мат TECEdrainbase (опционально).

Внимание: канал не пригоден для укладки дизайнерской плитки, а также для использования декоративных металлических или стеклянных решеток.

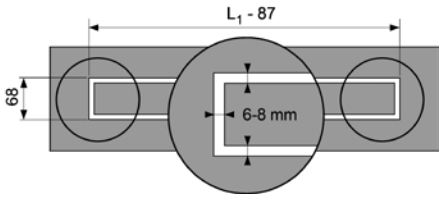

Размеры каменной вставки приклеиваемой на основу выбираются такими, чтобы обеспечивался зазор 6-8 мм для стока воды.

Размер	Длина канала L с фланцами	Длина лотка L - 87	Артикул	K1	K2	€/шт.
700 мм	735 мм	648 мм	650700	1 шт.	55 шт.	**497,53**
800 мм	835 мм	748 мм	650800	1 шт.	55 шт.	**534,48**
900 мм	935 мм	848 мм	650900	1 шт.	55 шт.	**571,44**
1000 мм	1035 мм	948 мм	651000	1 шт.	55 шт.	**608,54**
1200 мм	1235 мм	1148 мм	651200	1 шт.	55 шт.	**682,25**
1500 мм	1535 мм	1448 мм	651500	1 шт.	55 шт.	**794,00**

TECEdrainline – сифоны

Сифон, DN 40
Сифон TECEdrainline DN 40, выход вбок.
Минимальная высота монтажа от нижнего края сифона до верхнего края слива – 67 мм.

Производительность при уровне воды 10/20 мм над решеткой:
- решетка "bacic": 0,5/0,6 л/с
- панель "steel II" : 0,5/0,6 л/с
- панель "plate"/"plate II": 0,5/0,6 л/с

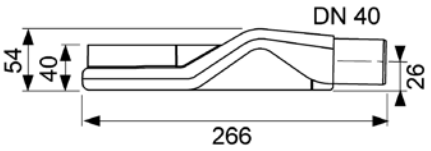

Уровень запорной воды – 30 мм (без погружной трубки 20 мм).

Комплект поставки:
- сифон;
- резиновая манжета для присоединения к каналу;
- погружная трубка.

Дополнительно приобретается:
- погружной стакан с мембраной, арт. 660015 (опционально).

Внимание:
При монтаже сифона его верхний край совпадает по уровню с поверхностью стяжки. Вследствие этого необходимо укладывать армирующую сетку для предотвращения возникновения трещин. Не допускается использование инвалидных колясок.

Артикул	K1	€/шт.
650004	1 шт.	31,17

Сифон, DN 50
Сифон TECEdrainline DN 50, выход вбок.
Высота монтажа от нижнего края сифона до верхнего края слива – 95 мм.

Производительность при уровне воды 10/20 мм над решеткой:
- решетка "bacic": 0,8/0,8 л/с
- панель "steel II" : 0,7/0,8 л/с
- панель "plate"/"plate II": 0,7/0,8 л/с

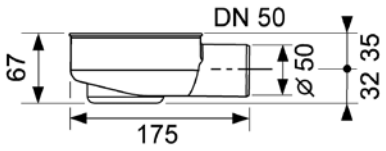

Уровень запорной воды – 25 мм.

Комплект поставки:
- сифон;
- резиновая манжета для присоединения к каналу;
- погружная трубка.

Дополнительно приобретается:
- погружной стакан с мембраной, арт. 660016 (опционально).

Артикул	K1	€/шт.
650000	1 шт.	31,17

Сифон, DN 50
Сифон TECEdrainline DN 50, выход вбок.
Высота монтажа от нижнего края сифона
до верхнего края слива – 120 мм.

Производительность при уровне воды 10/20 мм над решеткой:
- решетка "bacic": 0,8/0,9 л/с
- панель "steel II" : 0,7/0,8 л/с
- панель "plate"/"plate II": 0,7/0,8 л/с

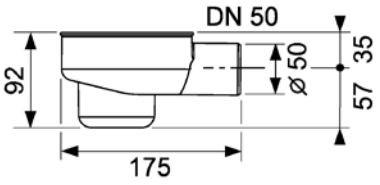

Уровень запорной воды – 50 мм.

Комплект поставки:
- сифон;
- резиновая манжета для присоединения к каналу;
- погружная трубка.

Дополнительно приобретается:
- погружной стакан с мембраной, арт. 660018 (опционально).

Артикул	K1	€/шт.
650001	1 шт.	**31,17**

Сифон, DN 70

Сифон TECEdrainline DN 70, выход вбок.
Высота монтажа от нижнего края сифона
до верхнего края слива – 148 мм.

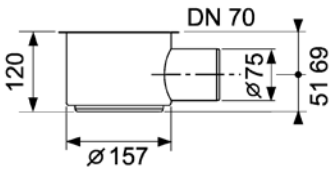

Производительность при уровне воды 10/20 мм над решеткой:
- решетка "bacic": 1,2/1,4 л/с
- панель "steel II" : 1,2/1,3 л/с
- панель "plate"/"plate II": 1,1/1,2 л/с

Уровень запорной воды – 50 мм.

Комплект поставки:
- сифон;
- резиновая манжета для присоединения к каналу;
- погружная трубка.

Дополнительно приобретается:
- погружной стакан с мембраной, арт. 660017 (опционально).

Артикул	K1	€/шт.
650002	1 шт.	**43,34**

TECEdrainline – сифоны

Сифон, DN 50

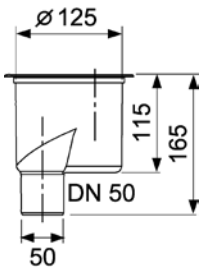

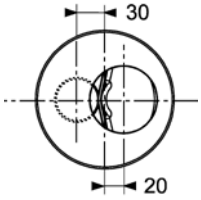

Сифон TECEdrainline DN 50, выход вниз.
Высота монтажа от нижнего края сифона
до верхнего края слива – 65 мм (при установке канала без опор).

Производительность при уровне воды 10/20 мм над решеткой:
- решетка "bacic": 1,3/1,3 л/с
- панель "steel II" : 1,3/1,3 л/с
- панель "plate"/"plate II": 1,2/1,2 л/с

Уровень запорной воды – 50 мм.

Комплект поставки:
- сифон;
- резиновая манжета для присоединения к каналу;
- погружная трубка.

Дополнительно приобретается:
- погружной стакан с мембраной, арт. 660017 (опционально).

Артикул	K1	€/шт.
650003	1 шт.	**36,58**

Решетка для сифона

Артикул	K1	€/шт.
660005	1 шт.	**11,79**

Погружной стакан с мембраной для сифонов TECEdrainline

Погружной стакан с мембраной для предотвращения испарения гидрозатвора. Обеспечивает двойную защиту (гидрозатвор и мембрана) от неприятных запахов и проникновения паразитов. Уменьшает производительность сифонов на 7%.

Артикул	Размер (h)		K1	€/шт.
660015	23 мм	Стакан с мембраной для сифона 650004	1 шт.	**7,61**
660016	45 мм	Стакан с мембраной для сифонов 650000	1 шт.	**8,22**
660018	74 мм	Стакан с мембраной для сифона 650001	1 шт.	**8,40**
660017	93 мм	Стакан с мембраной для сифонов 650002 и 650003	1 шт.	**8,90**

Комплект опор

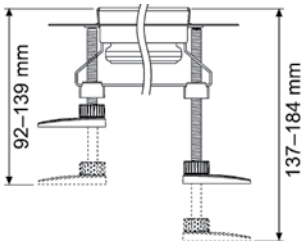

Комплект поставки:
- 4 монтажные опоры с крепежными элементами и звукоизолирующими прокладками.

Артикул		K1	K2	€/компл.
660003	92-139 мм	1 компл.	54 компл.	**20,85**
660004	137-184 мм	1 компл.	36 компл.	**22,84**

Гидроизоляционная лента Seal System

Поставляется в рулонах по 3,9 м.
Ширина 100 мм.

Артикул	K1	K2	€/м
660019	1 шт.	31,2 м	**8,20**

Уплотнительный элемент угловой внешний

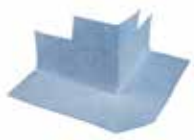

Артикул	K1	K2	€/шт.
686001	1 шт.	--	**9,87**

Уплотнительный элемент угловой внутренний

Артикул	K1	K2	€/шт.
686002	1 шт.	--	**9,87**

TECEdrainline – дополнительные элементы

Звукоизоляционный мат TECEdrainbase

Размер 1250 × 1250 мм.
Толщина 6 мм.

Артикул	K1	K2	€/шт.
660001	1 шт.	12 шт.	44,25

Отвод канализационный 45°, DN 70

Артикул	K1	€/шт.
ПК 2054	1 шт.	2,73

Отвод канализационный 87,5°, DN 70

Артикул	K1	€/шт.
ПК 2056	1 шт.	2,73

Переход канализационный, DN 100 × 75

Артикул	K1	€/шт.
ПК 4060	1 шт.	2,54

Труба канализационная, DN 70

Длина 1 м.

Артикул	K1	€/шт.
ПК 1054	1 шт.	7,92

TECEdrainline – бланк заказа нестандартного канала

Компания _____

Контактное лицо _____

Телефон _____

Минимальная длина канала 400 мм.
Максимально возможная длина (L_1, L_4, L_5) — 1500 мм

L_1 = _____мм

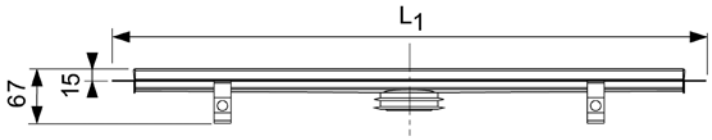

L_2 = _____мм

☐ Слив в центре

L_3* = _____мм
* для установки второго сифона

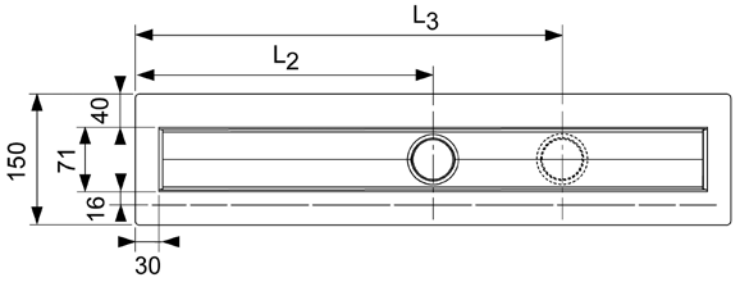

L_4 = _____мм

L_5 = _____мм

L_6 = _____мм

☐ Слив в центре

L_7 = _____мм

☐ Слив в центре

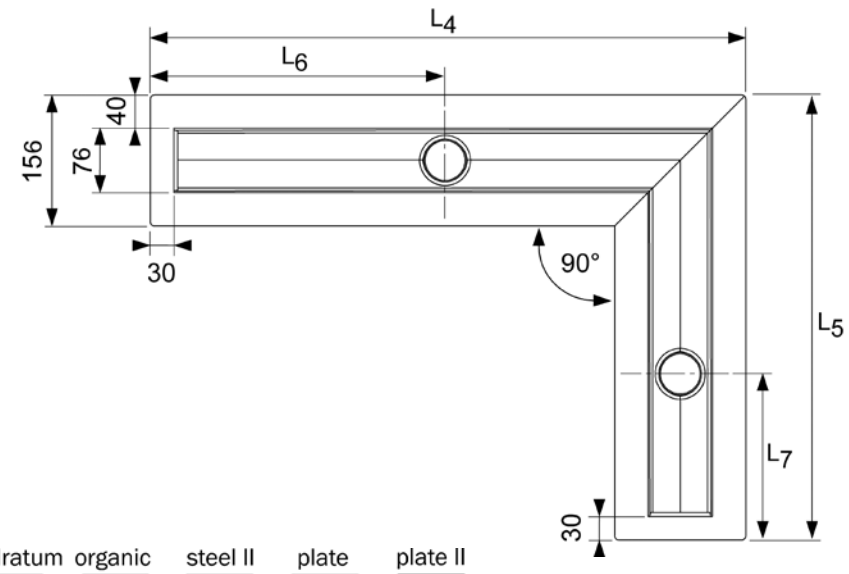

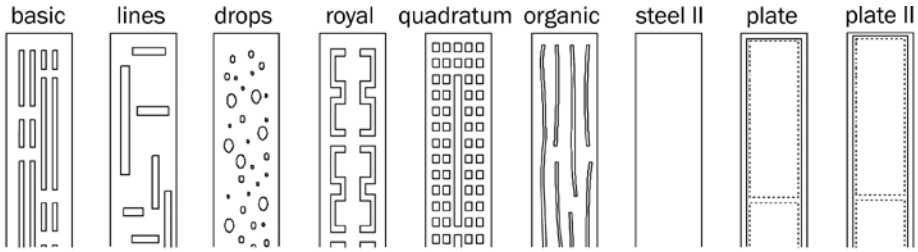

☐ ☐ ☐ ☐ ☐ ☐ ☐ ☐ ☐ полированная

☐ ☐ ☐ ☐ ☐ ☐ ☐ матовая

Минимальное количество заказа – 20 каналов одного типоразмера.

TECEdrainline – бланк заказа нестандартного канала для укладки камня

Компания _____

Контактное лицо _____

Телефон _____

Минимальная длина канала 400 мм.
Максимально возможная длина (L_1) — 1535 мм

L_1 = _____мм

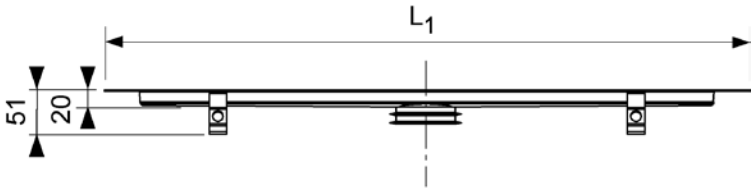

L_2 = _____мм

☐ Слив в центре

L_3* = _____мм
* для установки второго сифона

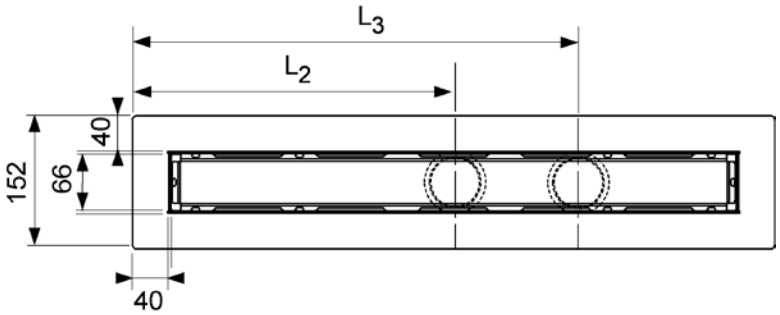

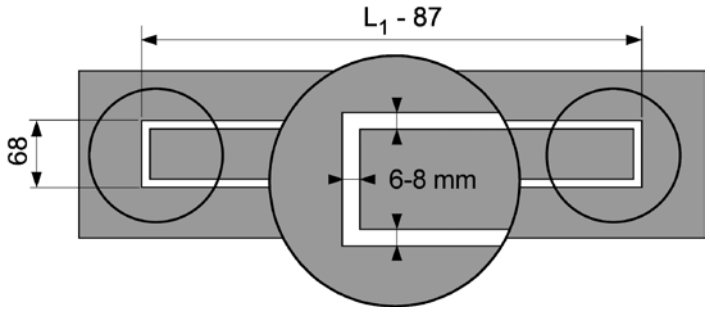

Минимальное количество заказа – 20 каналов одного типоразмера.

TECE

TECEdrainpoint S ТОЧЕЧНЫЕ ТРАПЫ

АССОРТИМЕНТ И ЦЕНЫ 2017

МОДУЛЬНЫЙ ДИЗАЙН TECEdrainpoint S – УНИВЕРСАЛЬНЫЙ ИНСТРУМЕНТ ДЛЯ РЕШЕНИЯ ДРЕНАЖНЫХ ЗАДАЧ!

Принцип модульного построения вместе с проверенной годами технологией делают дренажную систему TECEdrainpoint S идеальной для большинства монтажных решений!

Собрать свой комплект проще, чем когда-либо!
Все идеально подходит для легкого соединения.

- Выберите сифон, монтажный элемент, декоративную решетку, а также дополнительные комплектующие элементы в соответствии с вашим вкусом и потребностями.
- Сифоны TECEdrainpoint S имеют универсальный фланец нового стандарта гидроизоляции Seal System, который подходит как для нанесения жидкого гидроизоляционного покрытия, так и для использования листовой гидроизоляции с зажимным фланцем.
- В новом стандарте гидроизоляции дренажных систем Seal System соединительными элементами между композиционной гидроизоляцией и сантехническим оборудованием являются специальные уплотнительные ленты и манжеты. Надежность данных гидроизолирующих элементов обеспечивают более 600 сертификатов, подтверждающих качественную работоспособность дренажных систем с композиционной гидроизоляцией на месте стыка.

Модульная система TECEdrainpoint S открывает новые возможности на всех этапах, от проектирования до монтажа

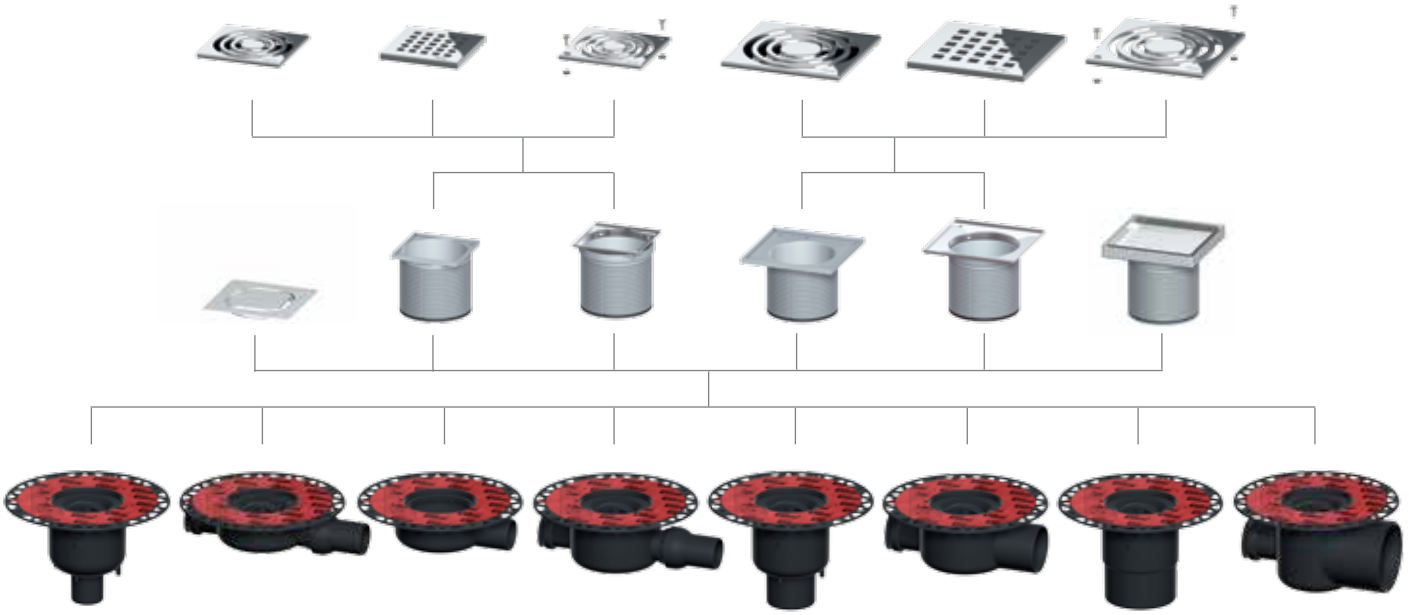

TECEdrainpoint S – УНИВЕРСАЛЬНЫЙ ФЛАНЕЦ SEAL SYSTEM

Универсальные фланцы для различных видов гидроизоляции

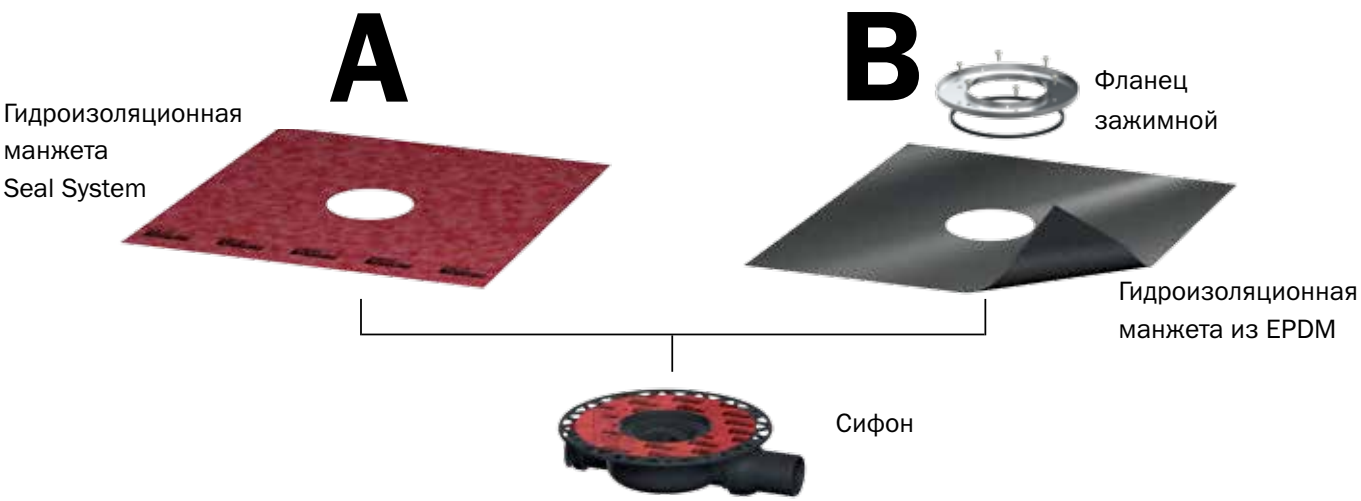

Погружной стакан сифонов TECEdrainpoint S

Новаторский подход для решения проблем пересыхания гидрозатвора и неприятного запаха в ванной комнате – сифон TECEdrainpoint S с двухступенчатой системой защиты. Погружной стакан гидрозатвора имеет дополнительную внутреннюю мембрану, которая при попадании воды открывается, пропуская воду. Как только поток воды прекращается – мембрана принимает первоначальный вид, препятствуя не только проникновению запаха, но и предотвращая испарение воды в гидрозатворе.
Новый уникальный погружной стакан гидрозатвора с двухступенчатой системой защиты может быть установлен в любой момент – даже в смонтированный трап TECEdrainpoint S, а также служит надежным блоком против паразитов.

TECEdrainpoint S – комплект опор

Комплект из 4-х монтажных опор с крепежными элементами и звукоизолирующими прокладками для регулирования высоты трапа TECEdrainpoint S.

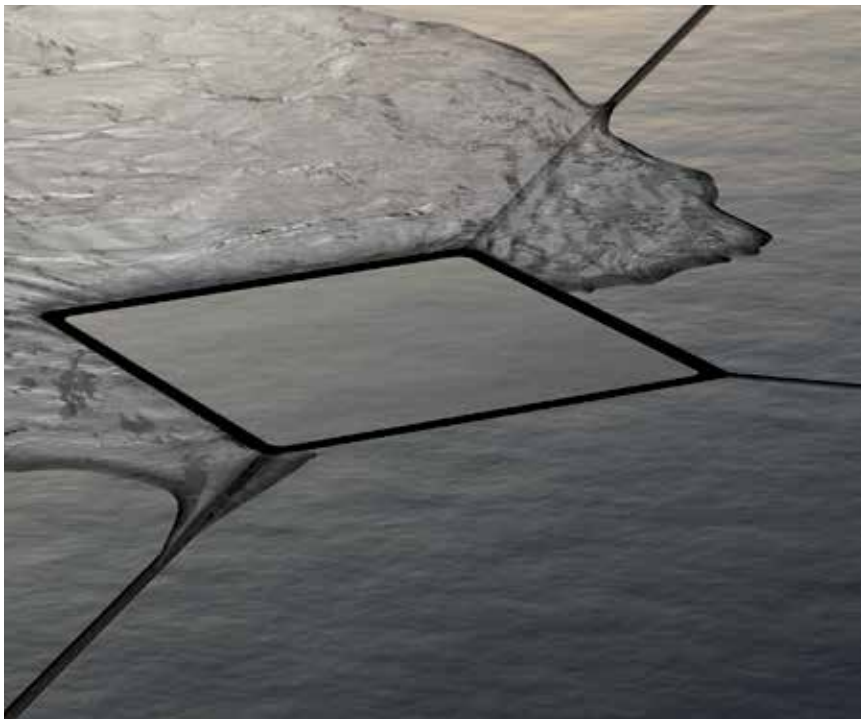

TECEdrainpoint S – ОСНОВА ДЛЯ ПЛИТКИ

Компания TECE создала специальную дренажную систему точечных трапов для душевых из натурального материала. Результат – идеальный пол для самых искушенных в дизайне.
В обновленной линейке дренажной системы теперь представлены основа из нержавеющей стали для укладки кафельной плиткой с металлической рамкой, а также основа для укладки плитки и натурального камня без рамки. В первом случае вы получаете визуально выделенный точечный трап, а во втором – лишь тонкую щель в виде квадрата для создания иллюзии отсутствия дренажной системы, позволяющую выдержать поверхность пола в едином стиле.
Новинки идеально подходят ко всем типам сифонов, выпускаемых в линейке TECEdrainpoint S.

SEAL SYSTEM: ПРОСТО, ПРОДУМАНО, ТЕХНОЛОГИЧНО!

В новом стандарте гидроизоляции дренажных систем Seal System соединительными элементами между композиционной гидроизоляцией и сантехническим оборудованием являются специальные уплотнительные ленты и манжеты. Надежность данных гидроизолирующих элементов обеспечивают более 600 сертификатов, подтверждающих качественную работоспособность дренажных систем с композиционной гидроизоляцией на месте стыка.

На сайте www.sealsystem.net вы всегда сможете найти наиболее актуальную информацию.

ГИДРОИЗОЛЯЦИОННАЯ МАНЖЕТА ДЛЯ ТОЧЕЧНЫХ ТРАПОВ

Гидроизоляционная манжета Seal System укладывается на первый влажный слой композиционной гидроизоляции, а затем покрывается еще раз вторым слоем.

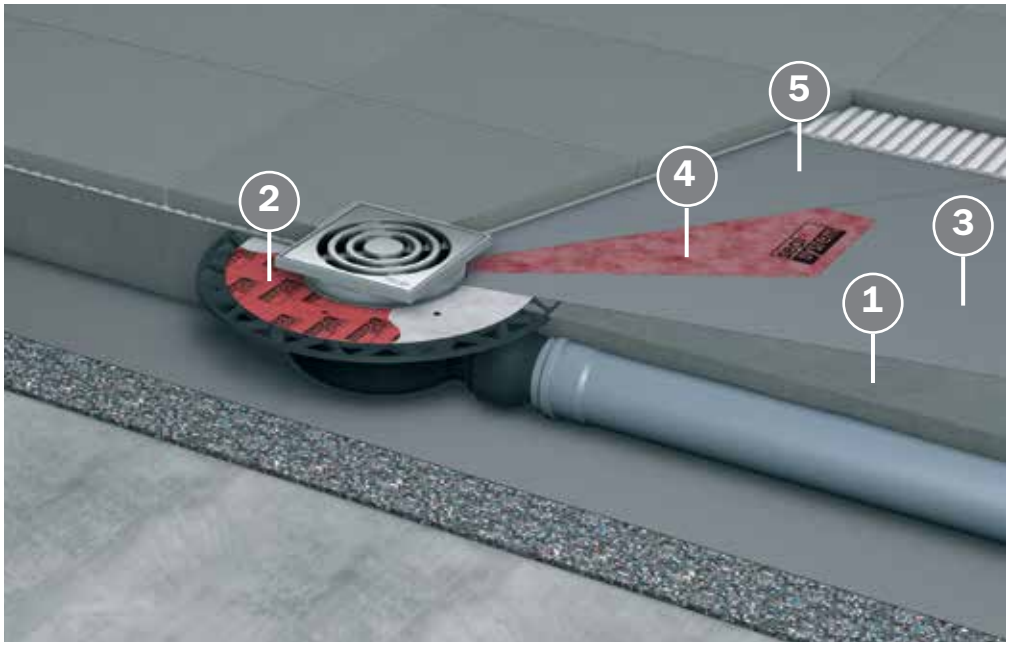

1. Стяжка
2. Фланец сифона
3. Композиционная гидроизоляция
4. Гидроизоляционная манжета Seal System
5. Композиционная гидроизоляция

TECEdrainpoint S

	Стр.
Трапы	132
Сифоны	134
Комплектующие	142
Дополнительные элементы	147

В каталоге указаны рекомендованные розничные цены (вкл. НДС), действующие на территории Российской Федерации.
К1, К2, К3 – норма упаковки.

TECEdrainpoint S – трапы

TECEdrainpoint S 50, трап низкий горизонтальный
Трап дренажный низкий горизонтальный без фланца.
Производительность 0,81 – 1,12 л/с (в зависимости от высоты монтажного элемента).
Уровень запорной воды 30 мм.
Класс нагрузки К3 (до 300 кг).

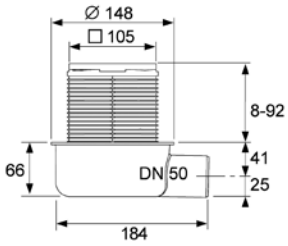

Комплект поставки:
- сифон пластиковый (PP) с горизонтальным прямым отводом DN 50;
- гидрозатвор;
- декоративная решетка из полированной нержавеющей стали 100 × 100 мм с монтажным элементом и уплотнительным резиновым кольцом;
- защитная монтажная заглушка;
- инструкция по установке.

Дополнительно приобретается:
- погружной стакан с мембраной, арт. 3695002 (опционально);

Производительность (согласно DIN EN 1253) при уровне воды над решеткой 10/20 мм:
- при минимальной высоте монтажа решетки: 0,52/0,61 л/с
- при максимальной высоте монтажа решетки: 0,69/1,12 л/с

Артикул	К 1	К 2	€/шт.
3601050	1 шт.	10 шт.	**27,00**

TECEdrainpoint S 110, трап низкий горизонтальный
Трап дренажный низкий горизонтальный с универсальным фланцем Seal System.
Производительность 0,61 – 1,12 л/с (в зависимости от высоты монтажного элемента).
Уровень запорной воды 30 мм.
Класс нагрузки К3 (до 300 кг).

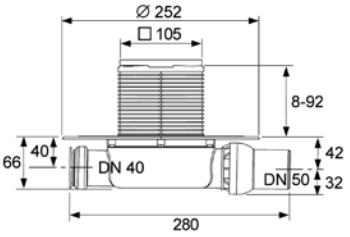

Комплект поставки:
- сифон пластиковый (PP) с горизонтальным поворотным отводом DN 50 и горизонтальным прямым входом DN 40 с заглушкой;
- гидрозатвор;
- декоративная решетка из полированной нержавеющей стали 100 × 100 мм с монтажным элементом и уплотнительным резиновым кольцом;
- защитная монтажная заглушка;
- инструкция по установке.

Дополнительно приобретается:
- гидроизоляционная манжета Seal System или EPDM (опционально);
- фланец зажимной (опционально);
- погружной стакан с мембраной, арт. 3695002 (опционально);
- решетка для сифонов, арт. 3690005 (опционально);
- комплект опор, арт. 3690007 (опционально).

Производительность (согласно DIN EN 1253) при уровне воды над решеткой 10/20 мм:
- при минимальной высоте монтажа решетки: 0,52/0,61 л/с
- при максимальной высоте монтажа решетки: 0,69/1,12 л/с

Артикул	К 1	К 2	€/шт.
3601100	1 шт.	10 шт.	**37,00**

TECEdrainpoint S 120, трап горизонтальный

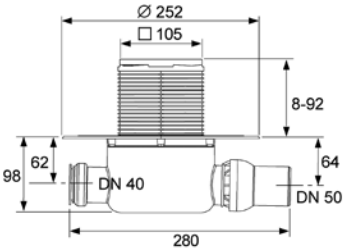

Трап дренажный горизонтальный с универсальным фланцем Seal System.
Производительность 0,80 – 1,17 л/с (в зависимости от высоты монтажного элемента).
Уровень запорной воды 50 мм.
Класс нагрузки К3 (до 300 кг).

Комплект поставки:
- сифон пластиковый (PP) с горизонтальным поворотным отводом DN 50 и горизонтальным прямым входом DN 40 с заглушкой;
- гидрозатвор;
- декоративная решетка из полированной нержавеющей стали 100 × 100 мм с монтажным элементом и уплотнительным резиновым кольцом;
- защитная монтажная заглушка;
- инструкция по установке.

Дополнительно приобретается:
- гидроизоляционная манжета Seal System или EPDM (опционально);
- фланец зажимной (опционально);
- погружной стакан с мембраной, арт. 3695005 (опционально);
- решетка для сифонов, арт. 3690005 (опционально);
- комплект опор, арт. 3690007 (опционально).

Производительность (согласно DIN EN 1253) при уровне воды над решеткой 10/20 мм:
- при минимальной высоте монтажа решетки: 0,52/0,89 л/с
- при максимальной высоте монтажа решетки: 0,64/1,35 л/с

Артикул	К 1	К 2	€/шт.
3601200	1 шт.	10 шт.	**37,00**

TECEdrainpoint S – сифоны

TECEdrainpoint S 130, трап вертикальный

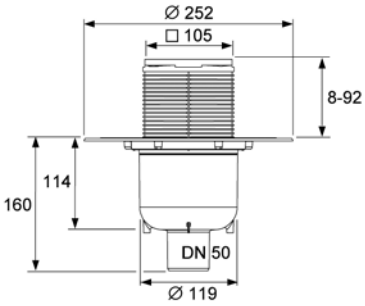

Трап дренажный вертикальный с универсальным фланцем Seal System.
Производительность 1,36 – 1,52 л/с (в зависимости от высоты монтажного элемента).
Уровень запорной воды 50 мм.
Класс нагрузки К3 (до 300 кг).

Комплект поставки:
- сифон пластиковый (PP) с вертикальным отводом DN 50;
- гидрозатвор;
- декоративная решетка из полированной нержавеющей стали 100 × 100 мм с монтажным элементом и уплотнительным резиновым кольцом;
- защитная монтажная заглушка;
- инструкция по установке.

Дополнительно приобретается:
- гидроизоляционная манжета Seal System или EPDM (опционально);
- фланец зажимной (опционально);
- погружной стакан с мембраной, арт. 3695002 (опционально);
- решетка для сифонов, арт. 3690005 (опционально);
- комплект опор, арт. 3690007 (опционально).

Производительность (согласно DIN EN 1253) при уровне воды над решеткой 10/20 мм:
- при минимальной высоте монтажа решетки: 0,64/1,36 л/с
- при максимальной высоте монтажа решетки: 0,70/1,56 л/с

Артикул	К 1	К 2	€/шт.
3601300	1 шт.	10 шт.	**35,00**

Сифон низкий горизонтальный DN 50

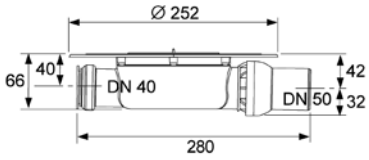

Сифон дренажный низкий горизонтальный с универсальным фланцем Seal System.
Без декоративной решетки.
Производительность 0,61 – 1,15 л/с (в зависимости от высоты монтажного элемента и размера декоративной решетки).
Уровень запорной воды 30 мм.

Комплект поставки:
- сифон пластиковый (PP) с горизонтальным поворотным отводом DN 50 и горизонтальным прямым входом DN 40 с заглушкой;
- гидрозатвор;
- защитная монтажная заглушка;
- инструкция по установке.

Дополнительно приобретается:
- декоративная решетка с монтажным элементом;
- гидроизоляционная манжета Seal System или EPDM (опционально);
- фланец зажимной (опционально);
- погружной стакан с мембраной, арт. 3695002 (опционально);
- решетка для сифонов, арт. 3690005 (опционально);
- комплект опор, арт. 3690007 (опционально).

Производительность (согласно DIN EN 1253) при уровне воды над решеткой 10/20 мм:
- при минимальной высоте монтажа решетки: 0,52/0,61 л/с
- при максимальной высоте монтажа решетки: 0,69/1,12 л/с

Артикул	К 1	К 2	€/шт.
3601400	1 шт.	--	**24,74**

Сифон горизонтальный DN 50 для террас и балконов

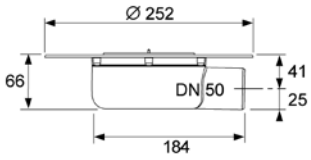

Сифон дренажный горизонтальный с универсальным фланцем Seal System
Без гидрозатвора. Без декоративной решетки.
Производительность 1,33 – 2,02 л/с (в зависимости от высоты монтажного элемента и размера декоративной решетки).

Комплект поставки:
- сифон пластиковый (PP) с горизонтальным прямым отводом DN 50;
- защитная монтажная заглушка;
- инструкция по установке.

Дополнительно приобретается:
- декоративная решетка с монтажным элементом;
- гидроизоляционная манжета Seal System или EPDM (опционально);
- фланец зажимной (опционально);
- решетка для сифонов, арт. 3690005 (опционально);
- комплект опор, арт. 3690007 (опционально).

Производительность (согласно DIN EN 1253) при уровне воды над решеткой 10/20 мм:
- при минимальной высоте монтажа решетки: -/1,09 л/с
- при максимальной высоте монтажа решетки: -/1,90 л/с

Артикул	К 1	К 2	€/шт.
3601401	1 шт.	--	**22,72**

TECEdrainpoint S – сифоны

Сифон горизонтальный DN 50

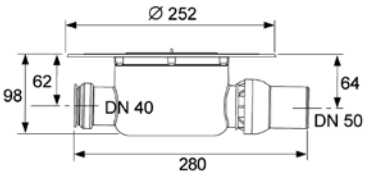

Сифон дренажный горизонтальный с универсальным фланцем Seal System.
Без декоративной решетки.
Производительность 0,80 – 1,20 л/с (в зависимости от высоты монтажного элемента и размера декоративной решетки).
Уровень запорной воды 50 мм.

Комплект поставки:
- сифон пластиковый (PP) с горизонтальным поворотным отводом DN 50 и горизонтальным прямым входом DN 40 с заглушкой;
- гидрозатвор;
- защитная монтажная заглушка;
- инструкция по установке.

Дополнительно приобретается:
- декоративная решетка с монтажным элементом;
- гидроизоляционная манжета Seal System или EPDM (опционально);
- фланец зажимной (опционально);
- погружной стакан с мембраной, арт. 3695005 (опционально);
- решетка для сифонов, арт. 3690005 (опционально);
- комплект опор, арт. 3690007 (опционально).

Производительность (согласно DIN EN 1253) при уровне воды над решеткой 10/20 мм:
- при минимальной высоте монтажа решетки: 0,52/0,89 л/с
- при максимальной высоте монтажа решетки: 0,64/1,35 л/с

Артикул	К 1	К 2	€/шт.
3601500	1 шт.	--	**23,48**

Сифон вертикальный DN 50

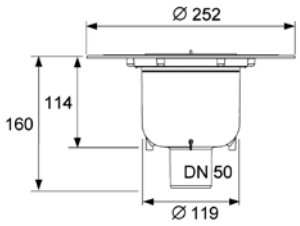

Сифон дренажный вертикальный с универсальным фланцем Seal System.
Без декоративной решетки.
Производительность 1,36 – 1,64 л/с (в зависимости от высоты монтажного элемента и размера декоративной решетки).
Уровень запорной воды 50 мм.

Комплект поставки:
- сифон пластиковый (PP) с вертикальным отводом DN 50;
- гидрозатвор;
- защитная монтажная заглушка;
- инструкция по установке.

Дополнительно приобретается:
- декоративная решетка с монтажным элементом;
- гидроизоляционная манжета Seal System или EPDM (опционально);
- фланец зажимной (опционально);
- погружной стакан с мембраной, арт. 3695005 (опционально);
- решетка для сифонов, арт. 3690005 (опционально);
- комплект опор, арт. 3690007 (опционально).

Производительность (согласно DIN EN 1253) при уровне воды над решеткой 10/20 мм:
- при минимальной высоте монтажа решетки: 0,64/1,36 л/с
- при максимальной высоте монтажа решетки: 0,70/1,56 л/с

Артикул	К 1	К 2	€/шт.
3601600	1 шт.	--	**22,05**

TECEdrainpoint S – сифоны

Сифон горизонтальный DN 70

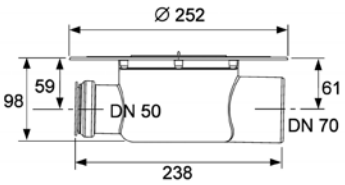

Сифон дренажный горизонтальный с универсальным фланцем Seal System.
Без декоративной решетки.
Производительность 1,24 – 1,64 л/с (в зависимости от высоты монтажного элемента и размера декоративной решетки).
Уровень запорной воды 50 мм.

Комплект поставки:
- сифон пластиковый (PP) с горизонтальным прямым отводом DN 70 и горизонтальным прямым входом DN 50 с заглушкой;
- гидрозатвор;
- защитная монтажная заглушка;
- инструкция по установке.

Дополнительно приобретается:
- декоративная решетка с монтажным элементом;
- гидроизоляционная манжета Seal System или EPDM (опционально);
- фланец зажимной (опционально);
- погружной стакан с мембраной, арт. 3695005 (опционально);
- решетка для сифонов, арт. 3690005 (опционально);
- комплект опор, арт. 3690007 (опционально).

Производительность (согласно DIN EN 1253) при уровне воды над решеткой 10/20 мм:
- при минимальной высоте монтажа решетки: 0,62/1,22 л/с
- при максимальной высоте монтажа решетки: 0,87/1,74 л/с

Артикул	К 1	К 2	€/шт.
3603500	1 шт.	--	**27,00**

Сифон вертикальный DN 70

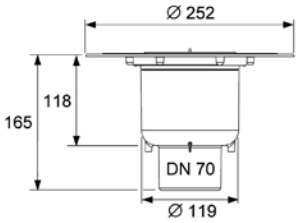

Сифон дренажный вертикальный с универсальным фланцем Seal System.
Без декоративной решетки.
Производительность 1,49 – 2,07 л/с (в зависимости от высоты монтажного элемента и размера декоративной решетки).
Уровень запорной воды 50 мм.

Комплект поставки:
- сифон пластиковый (PP) с вертикальным отводом DN 70;
- гидрозатвор;
- защитная монтажная заглушка;
- инструкция по установке.

Дополнительно приобретается:
- декоративная решетка с монтажным элементом;
- гидроизоляционная манжета Seal System или EPDM (опционально);
- фланец зажимной (опционально);
- погружной стакан с мембраной, арт. 3695005 (опционально);
- решетка для сифонов, арт. 3690005 (опционально);
- комплект опор, арт. 3690007 (опционально).

Производительность (согласно DIN EN 1253) при уровне воды над решеткой 10/20 мм:
- при минимальной высоте монтажа решетки: 0,47/1,81 л/с
- при максимальной высоте монтажа решетки: 0,63/1,84 л/с

Артикул	К 1	К 2	€/шт.
3603600	1 шт.	--	**25,65**

Сифон горизонтальный DN 100

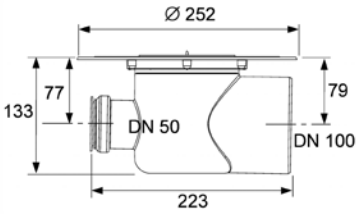

Сифон дренажный горизонтальный с универсальным фланцем Seal System.
Без декоративной решетки.
Производительность 1,22 – 1,75 л/с (в зависимости от высоты монтажного элемента и размера декоративной решетки).
Уровень запорной воды 50 мм.

Комплект поставки:
- сифон пластиковый (PP) с горизонтальным прямым отводом DN 100 и горизонтальным прямым входом DN 50 с заглушкой;
- гидрозатвор;
- защитная монтажная заглушка;
- инструкция по установке.

Дополнительно приобретается:
- декоративная решетка с монтажным элементом;
- гидроизоляционная манжета Seal System или EPDM (опционально);
- фланец зажимной (опционально);
- погружной стакан с мембраной, арт. 3695006 (опционально);
- решетка для сифонов, арт. 3690005 (опционально);
- комплект опор, арт. 3690007 (опционально).

Производительность (согласно DIN EN 1253) при уровне воды над решеткой 10/20 мм:
- при минимальной высоте монтажа решетки: 0,90/1,61 л/с
- при максимальной высоте монтажа решетки: 0,86/2,03 л/с

Артикул	К 1	К 2	€/шт.
3607500	1 шт.	--	**29,43**

Сифон вертикальный DN 100

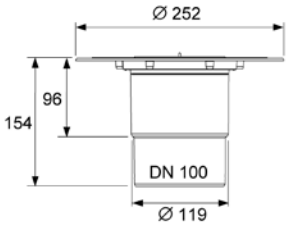

Сифон дренажный вертикальный с универсальным фланцем Seal System.
Без декоративной решетки.
Производительность 1,11 – 2,07 л/с (в зависимости от высоты монтажного элемента и размера декоративной решетки).
Уровень запорной воды 50 мм.

Комплект поставки:
- сифон пластиковый (PP) с вертикальным отводом DN 100;
- гидрозатвор;
- защитная монтажная заглушка;
- инструкция по установке.

Дополнительно приобретается:
- декоративная решетка с монтажным элементом;
- гидроизоляционная манжета Seal System или EPDM (опционально);
- фланец зажимной (опционально);
- погружной стакан с мембраной, арт. 3695006 (опционально);
- решетка для сифонов, арт. 3690005 (опционально);
- комплект опор, арт. 3690007 (опционально).

Производительность (согласно DIN EN 1253) при уровне воды над решеткой 10/20 мм:
- при минимальной высоте монтажа решетки: 0,76/1,42 л/с
- при максимальной высоте монтажа решетки: 0,80/2,10 л/с

Артикул	К 1	К 2	€/шт.
3607600	1 шт.	--	**27,52**

TECEdrainpoint S – комплектующие

Основа для плитки 100 мм из нержавеющей стали

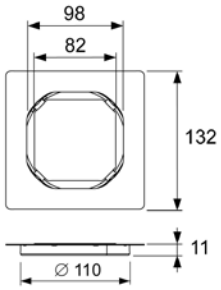

Для укладки кафельной плитки и натурального камня, без рамки.
Внешний диаметр 110 мм.
Высота 1 мм. Размер основания 83 x 83 мм.
Класс нагрузки К3 (до 300 кг).

Артикул	К 1	К 2	€/шт.
3660016	1 шт.	--	**29,99**

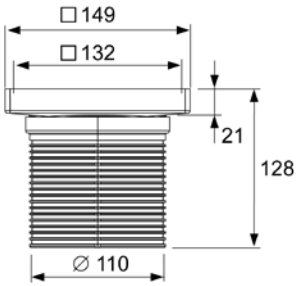

Основа для плитки "plate" 150 мм с монтажным элементом

Для укладки кафельной плитки.
Регулировка высоты 23 – 118 мм.
Класс нагрузки К3 (до 300 кг).

Комплект поставки:
- основа для укладки плитки из нержавеющей стали размером 142 × 142 мм;
- рамка основы для плитки из нержавеющей стали с удлинителем;
- уплотнительное резиновое кольцо.

Артикул	К 1	К 2	€/шт.
3660011	1 шт.	--	**44,74**

Удлинитель без фланца

Для установки на сифоны TECEdrainpoint S.
Без декоративной решетки.
Регулировка высоты: 4 – 85 мм.

Комплект поставки:
- удлинитель;
- уплотнительное резиновое кольцо.

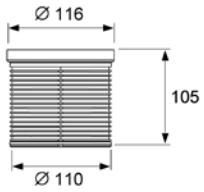

Артикул	К 1	К 2	€/шт.
3660006	1 шт.	--	8,90

Декоративная решетка 100 мм в пластиковой рамке с монтажным элементом

Регулировка высоты: 8 – 92 мм.
Класс нагрузки К3 (до 300 кг).

Комплект поставки:
- базовая декоративная решетка 100 × 100 мм из полированной нержавеющей стали;
- рамка декоративной решетки из пластика (ABS) с удлинителем;
- уплотнительное резиновое кольцо.

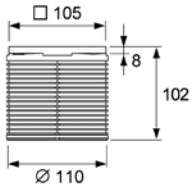

Артикул	К 1	К 2	€/шт.
3660001	1 шт.	--	20,54

Декоративная решетка 100 мм в стальной рамке с монтажным элементом

Регулировка высоты: 7 – 89 мм.
Класс нагрузки К3 (до 300 кг).

Комплект поставки:
- базовая декоративная решетка 100 × 100 мм из полированной нержавеющей стали;
- рамка декоративной решетки из нержавеющей стали с удлинителем;
- уплотнительное резиновое кольцо.

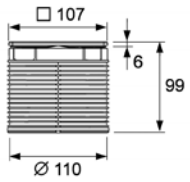

Артикул	К 1	К 2	€/шт.
3660002	1 шт.	--	38,47

Декоративная решетка 100 мм в стальной рамке с фиксаторами с монтажным элементом

Регулировка высоты: 7 – 89 мм.
Класс нагрузки К3 (до 300 кг).

Комплект поставки:
- базовая декоративная решетка 100 × 100 мм из полированной нержавеющей стали;
- два винта из нержавеющей стали для фиксации решетки;
- рамка декоративной решетки из нержавеющей стали с удлинителем;
- уплотнительное резиновое кольцо.

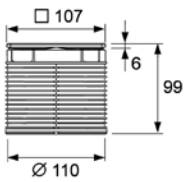

Артикул	К 1	К 2	€/шт.
3660009	1 шт.	--	54,26

TECEdrainpoint S – комплектующие

Декоративная решетка 150 мм в пластиковой рамке с монтажным элементом

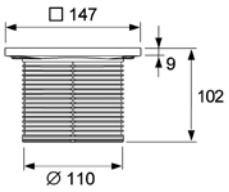

Регулировка высоты: 12 – 92 мм.
Класс нагрузки К3 (до 300 кг).

Комплект поставки:
- базовая декоративная решетка 142 × 142 мм из полированной нержавеющей стали;
- рамка декоративной решетки из пластика (ABS) с удлинителем;
- уплотнительное резиновое кольцо.

Артикул	К 1	К 2	€/шт.
3660003	1 шт.	--	**22,26**

Декоративная решетка 150 мм в стальной рамке с монтажным элементом

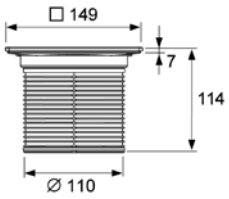

Регулировка высоты: 9 – 104 мм.
Класс нагрузки К3 (до 300 кг).

Комплект поставки:
- базовая декоративная решетка 142 × 142 мм из полированной нержавеющей стали;
- рамка декоративной решетки из нержавеющей стали с удлинителем;
- уплотнительное резиновое кольцо.

Артикул	К 1	К 2	€/шт.
3660004	1 шт.	--	**42,00**

Декоративная решетка 150 мм в стальной рамке с фиксаторами с монтажным элементом

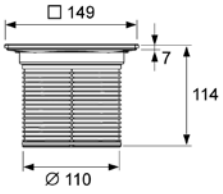

Регулировка высоты: 9 – 104 мм.
Класс нагрузки К3 (до 300 кг).

Комплект поставки:
- базовая декоративная решетка 142 × 142 мм из полированной нержавеющей стали;
- два винта из нержавеющей стали для фиксации решетки;
- рамка декоративной решетки из нержавеющей стали с удлинителем;
- уплотнительное резиновое кольцо.

Артикул	К 1	К 2	€/шт.
3660010	1 шт.	--	**57,79**

Удлинитель с фланцем

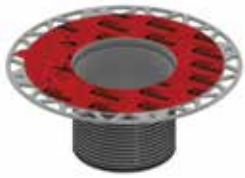

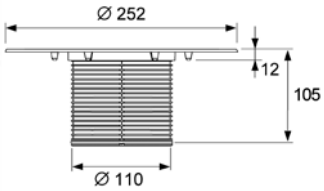

Удлинитель с универсальным фланцем Seal System.
Для установки на сифоны TECEdrainpoint S.
Без декоративной решетки.
Регулировка высоты: 12 – 95 мм.

Комплект поставки:
- удлинитель с универсальным фланцем;
- уплотнительное резиновое кольцо.

Артикул	К 1	К 2	€/шт.
3660005	1 шт.	--	14,87

Декоративная решетка "quadratum" 100 мм с монтажным элементом

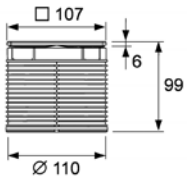

Регулировка высоты: 7 – 89 мм.
Класс нагрузки К3 (до 300 кг).

Комплект поставки:
- декоративная решетка "quadratum" 100 × 100 мм из полированной нержавеющей стали;
- рамка декоративной решетки из нержавеющей стали с удлинителем;
- уплотнительное резиновое кольцо.

Артикул	К 1	К 2	€/шт.
3660007	1 шт.	--	71,44

TECEdrainpoint S – комплектующие

Декоративная решетка “quadratum” 150 мм с монтажным элементом

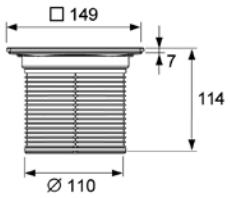

Регулировка высоты: 9 – 104 мм.
Класс нагрузки К3 (до 300 кг).

Комплект поставки:
- декоративная решетка "quadratum" 142 × 142 мм из полированной нержавеющей стали;
- рамка декоративной решетки из нержавеющей стали с удлинителем;
- уплотнительное резиновое кольцо.

Артикул	К 1	К 2	€/шт.
3660008	1 шт.	--	**134,48**

Декоративная решетка 100 мм с фиксаторами

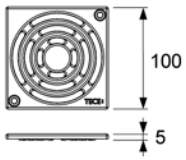

Класс нагрузки К3 (до 300 кг).

Комплект поставки:
- базовая декоративная решетка 100 × 100 мм из полированной нержавеющей стали;
- два винта из нержавеющей стали для фиксации решетки.

Артикул	К 1	К 2	€/шт.
3665000	1 шт.	--	**15,79**

Декоративная решетка 150 мм с фиксаторами

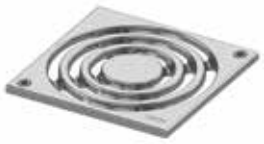

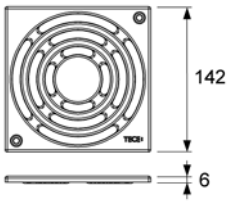

Класс нагрузки К3 (до 300 кг).

Комплект поставки:
- базовая декоративная решетка 142 × 142 мм из полированной нержавеющей стали;
- два винта из нержавеющей стали для фиксации решетки.

Артикул	К 1	К 2	€/шт.
3665001	1 шт.	--	**19,57**

Декоративная решетка 100 мм

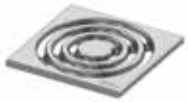

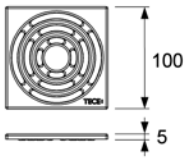

Класс нагрузки К3 (до 300 кг).

Комплект поставки:
- базовая декоративная решетка 100 × 100 мм из полированной нержавеющей стали.

Артикул	К 1	К 2	€/шт.
3665002	1 шт.	--	8,23

Декоративная решетка 150 мм

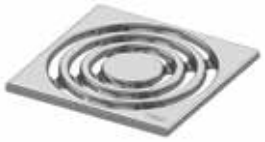

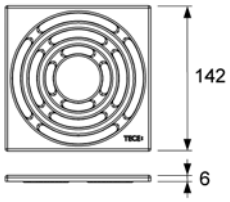

Класс нагрузки К3 (до 300 кг).

Комплект поставки:
- базовая декоративная решетка 142 x 142 мм из полированной нержавеющей стали.

Артикул	К 1	К 2	€/шт.
3665003	1 шт.	--	15,16

Декоративная решетка “quadratum” 100 мм

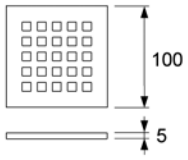

Класс нагрузки К3 (до 300 кг).

Комплект поставки:
- декоративная решетка "quadratum" 100 × 100 мм из полированной нержавеющей стали.

Артикул	К 1	К 2	€/шт.
3665006	1 шт.	--	66,49

Декоративная решетка “quadratum” 150 мм

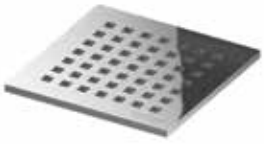

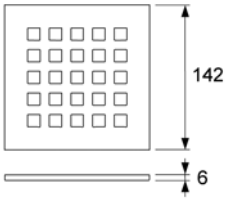

Класс нагрузки К3 (до 300 кг).

Комплект поставки:
- декоративная решетка "quadratum" 142 × 142 мм из полированной нержавеющей стали.

Артикул	К 1	К 2	€/шт.
3665009	1 шт.	--	113,27

TECEdrainpoint S – дополнительные элементы

Гидроизоляционная манжета Seal System

Манжета для обеспечения гидроизоляции сифонов TECEdrainpoint S.
Водонепроницаемая.
Размеры: 480 × 480 мм.

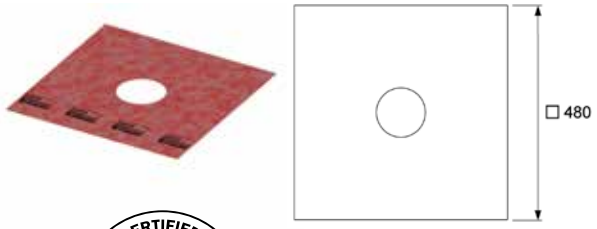

Артикул	К 1	К 2	€/шт.
3690004	1 шт.	--	14,24

Гидроизоляционная манжета из EPDM

Манжета для обеспечения гидроизоляции сифонов TECEdrainpoint S.
Изготовлена из полибутиленовой пленки с армированием стекловолокном.
Приклеивается с помощью полиуретанового клея с последующей обработкой горячим воздухом.
Размеры: 500 × 500 × 3,1 мм.
Для монтажа с зажимным фланцем арт. 3690003.

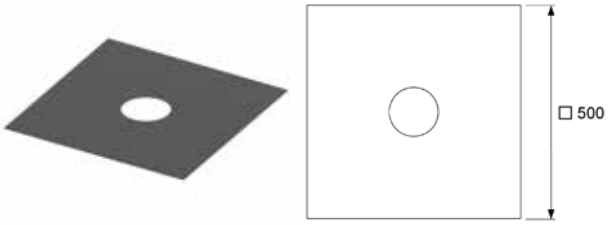

Артикул	К 1	К 2	€/шт.
3690006	1 шт.	--	38,93

Фланец зажимной

Для присоединения гидроизоляционной манжеты из EPDM к универсальным фланцам сифонов TECEdrainpoint S.

Комплект поставки:
- фланец из нержавеющей стали;
- уплотнительное резиновое кольцо;
- 6 крепежных винтов из нержавеющей стали.

Артикул	К 1	К 2	€/шт.
3690003	1 шт.	--	30,07

Погружной стакан с мембраной для сифонов TECEdrainpoint S

Погружной стакан с мембраной для установки в сифоны TECEdrainpoint S.
Предотвращает пересыхание гидрозатвора и распространение неприятного запаха.

Комплект поставки:
- корпус гидрозатвора;
- эластичная мембрана.

Артикул		К 1	К 2	€/шт.
3695002	Стакан с мембраной для низкого сифона DN 50	1 шт.	--	**7,73**
3695005	Стакан с мембраной для сифонов DN 50 и DN 70	1 шт.	--	**9,28**
3695006	Стакан с мембраной для сифонов DN 100	1 шт.	--	**9,58**

Решетка для сифонов TECEdrainpoint S

Пластиковая решетка для установки в сифоны TECEdrainpoint S.

Артикул	К 1	К 2	€/шт.
3690005	1 шт.	--	**6,72**

Комплект опор для сифонов TECEdrainpoint S

Комплект опор для установки сифонов с универсальным фланцем Seal System на поверхности пола.
Регулировка высоты от плоскости фланца: 64 – 165 мм.

Комплект поставки:
- 4 опоры со звукоизолирующими прокладками и крепежными винтами.

Артикул	К 1	К 2	€/компл.
3690007	1 компл.	--	**24,15**

TECEdrainpoint S – дополнительные элементы

Производительность сифонов TECEdrainpoint S (в л/с согласно DIN EN 1253)

Наименование сифона (артикул)	Декоративная решетка или основа для плитки (артикул)	при минимальной высоте монтажа решетки (1)		при максимальной высоте монтажа решетки (2)	
		уровень воды над решеткой			
		10 мм	20 мм	10 мм	20 мм
DN 50 низкий (3601400)	Декоративная решетка, 100 мм (3660001, 3660002, 3660009)	0,52	0,61	0,69	1,12
	Декоративная решетка "quadratum", 100 мм (3660007)	0,44	0,69	0,53	0,85
	Основа для плитки, 100 мм (3660016) + удлинитель без фланца (3660006)	0,49	0,55	0,61	1,00
	Основа для плитки "plate", 150мм (3660011)	0,64	0,70	0,98	1,04
DN 50 (3601500)	Декоративная решетка, 100 мм (3660001, 3660002, 3660009)	0,52	0,89	0,64	1,35
	Декоративная решетка "quadratum", 100 мм (3660007)	0,42	0,81	0,64	0,93
	Основа для плитки, 100 мм (3660016) + удлинитель без фланца (3660006)	0,45	0,75	0,79	1,07
	Основа для плитки "plate", 150мм (3660011)	0,91	0,98	1,33	1,46
DN 50 вертикальный (3601600)	Декоративная решетка, 100 мм (3660001, 3660002, 3660009)	0,64	1,36	0,70	1,56
	Декоративная решетка "quadratum", 100 мм (3660007)	0,56	1,02	0,67	1,46
	Основа для плитки, 100 мм (3660016) + удлинитель без фланца (3660006)	0,62	0,96	0,89	1,48
	Основа для плитки "plate", 150мм (3660011)	1,33	1,41	1,63	1,69
DN 50 для терасс и балконов (3601401)	Декоративная решетка, 100 мм (3660001, 3660002, 3660009)	-*	1,09	-*	1,90
	Декоративная решетка "quadratum", 100 мм (3660007)	-*	0,89	-*	1,54
	Основа для плитки, 100 мм (3660016) + удлинитель без фланца (3660006)	-*	-*	-*	-*
	Основа для плитки "plate", 150мм (3660011)	-*	-*	-*	-*
DN 70 горизонтальный (3603500)	Декоративная решетка, 100 мм (3660003, 3660004, 3660010)	0,62	1,22	0,87	1,74
	Декоративная решетка "quadratum", 100 мм (3660008)	0,76	1,13	0,78	1,54
	Основа для плитки, 100 мм (3660016) + удлинитель без фланца (3660006)	0,64	0,84	0,97	1,54
	Основа для плитки "plate", 150мм (3660011)	1,19	1,29	1,50	1,72
DN 70 вертикальный (3603600)	Декоративная решетка, 100 мм (3660003, 3660004, 3660010)	0,47	1,81	0,63	1,84
	Декоративная решетка "quadratum", 100 мм (3660008)	0,79	1,67	0,68	1,99
	Основа для плитки, 100 мм (3660016) + удлинитель без фланца (3660006)	0,64	0,85	0,80	2,18
	Основа для плитки "plate", 150мм (3660011)	1,62	1,97	2,24	2,42
DN 100 горизонтальный (3607500)	Декоративная решетка, 100 мм (3660003, 3660004, 3660010)	0,90	1,61	0,86	2,03
	Декоративная решетка "quadratum", 100 мм (3660008)	0,77	1,48	0,79	1,98
	Основа для плитки, 100 мм (3660016) + удлинитель без фланца (3660006)	0,46	1,12	0,58	1,81
	Основа для плитки "plate", 150мм (3660011)	1,36	1,48	1,60	2,06
DN 100 вертикальный (3607600)	Декоративная решетка, 100 мм (3660003, 3660004, 3660010)	0,76	1,42	0,80	2,10
	Декоративная решетка "quadratum", 100 мм (3660008)	0,70	1,33	0,74	2,13
	Основа для плитки, 100 мм (3660016) + удлинитель без фланца (3660006)	0,76	1,06	0,59	1,86
	Основа для плитки "plate", 150мм (3660011)	1,22	1,36	1,72	2,20

* нет данных

(1)

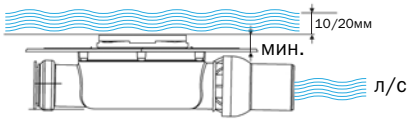

(2)

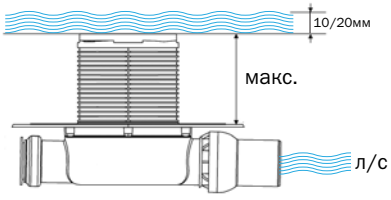

TECE

TECEdrainboard ДРЕНАЖНАЯ СИСТЕМА

АССОРТИМЕНТ И ЦЕНЫ 2017

TECEdrainboard – ВОПЛОЩЕНИЕ ИДЕАЛЬНОЙ СИСТЕМЫ МОНТАЖА ДУШЕВОГО МЕСТА ПО УРОВНЮ ПОЛА

Основой системы TECEdrainboard является прочная полиуретановая плита, оклеенная гидроизоляционным материалом. Она уже имеет в своей конструкции необходимые углы наклона, обеспечивающие создание правильной системы слива. TECEdrainboard используется в качестве основы для укладки плитки любого размера – от большой дизайнерской до мозаичной. Такая универсальность особенно важна во время черновой отделки душевой, так как на этой стадии зачастую неясно, какая именно плитка будет положена. Помимо полиуретанового твердого элемента система TECEdrainboard может комплектоваться нижней стальной рамой для подгона сливного трапа по высоте стяжки.

Прочная полиуретановая основа

На пол из мозаики можно заезжать на инвалидной коляске

Преимущества системы TECEdrainboard:

- основа с очень высокой степенью допустимой нагрузки – можно использовать мозаичную плитку даже если душ будет использоваться инвалидами на колясках;
- минимальная высота монтажа 40 мм;
- плитку можно приклеивать сразу после монтажа;
- герметичность достигается использованием специального водонепроницаемого флиса;
- 5 размеров от 900 до 1500 мм;
- пластиковый сифон с вертикальным или горизонтальным сливным штуцером (производительность 0,8 л/с);
- монтажная рама, регулируемая по высоте для выравнивания по уровню стяжки.

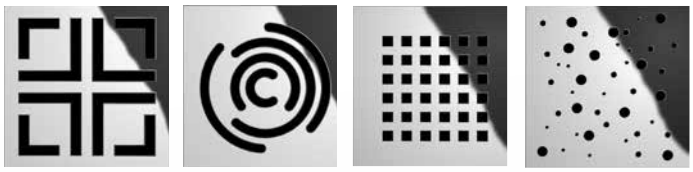

В комплект поставки сифонов входит стальная решетка "basic".
Дополнительно можно приобрести массивные решетки из полированной стали размером 100 × 100 мм, которые подчеркнут дизайн душевой комнаты.

	Стр.
Монтажные элементы	154
Сифоны	155
Декоративные решетки	156
Дополнительные элементы	157

В каталоге указаны единые розничные цены (вкл. НДС), действующие на территории Российской Федерации.
K 1, K 2, K 3 – норма упаковки.

TECEdrainboard – монтажные элементы

Основа для плитки

Водонепроницаемая основа для монтажа плитки.
Полностью готова для укладки плитки.
Имеет уклон 2-3% к центральному отверстию для слива.

Дополнительно приобретается:
- монтажная рама (опционально)
- сифон

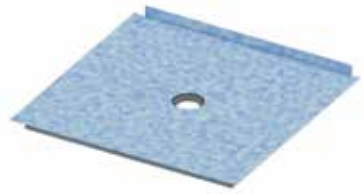

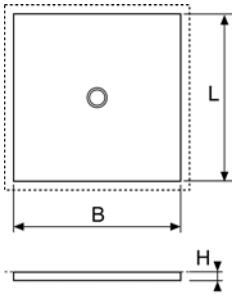

Размеры (L × B × H)	Артикул	К 1	К 2	€/шт.
900 × 900 × 40 мм	680090*	1 шт.	--	217,56
1000 × 1000 × 40 мм	680100*	1 шт.	--	244,61
1200 × 1200 × 40 мм	680120*	1 шт.	--	349,27
1200 × 900 × 40 мм	680129*	1 шт.	--	249,31
1500 × 1500 × 40 мм	680150*	1 шт.	--	635,04

Монтажная рама

Регулировка по высоте (H) от 90 до 140 мм.
Не требует засыпки в месте монтажа.

Дополнительно приобретается:
- звукоизоляционный мат TECEdrainbase, арт. 660001 (опционально)

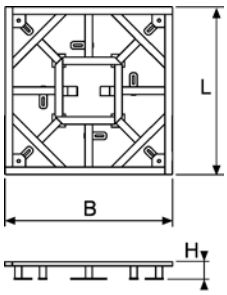

Размеры (L × B)**	Артикул	К 1	К 2	€/шт.
900 × 900 мм	681090*	1 шт.	--	197,57
1000 × 1000 мм	681100*	1 шт.	--	202,27
1200 × 1200 мм	681120*	1 шт.	--	221,09
1200 × 900 мм	681129*	1 шт.	--	214,03
1500 × 1500 мм	681150*	1 шт.	--	256,37

** H = 90 – 140 мм

* Снят с производства

Сифон TECEdrainboard, DN 50, выход вниз, с декоративной решеткой "basic"

Размер декоративной решетки 100 × 100 мм.
Производительность с решеткой "basic" без застаивания – 0,8 л/
Уровень запорной воды – 50 мм.

Комплект поставки:
- сифон
- погружная трубка
- декоративная решетка "basic"

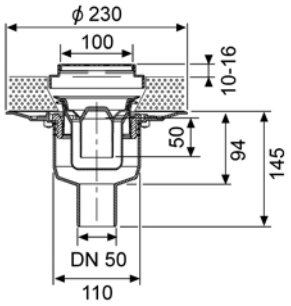

Артикул	К 1	К 2	€/шт.
685000*	1 шт.	--	**28,49**

Поставляется только в комплекте с основой для плитки

Сифон TECEdrainboard, DN 50, выход вбок, с декоративной решеткой "basic"

Размер декоративной решетки 100 × 100 мм.
Производительность с решеткой "basic" без застаивания – 0,8 л/с.
Уровень запорной воды – 50 мм.

Комплект поставки:
- сифон
- погружная трубка
- декоративная решетка "basic"

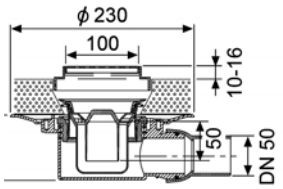

Артикул	К 1	К 2	€/шт.
685001*	1 шт.	--	**31,92**

Поставляется только в комплекте с основой для плитки

*** Снят с производства**

TECEdrainboard – декоративные решетки

Декоративная решетка "quadratum"
из нержавеющей стали, полированная

Артикул	К 1	К 2	€/шт.
3100000*	1 шт.	--	87,25

Не подходит для установки с сифонами TECEdrainpoint S!

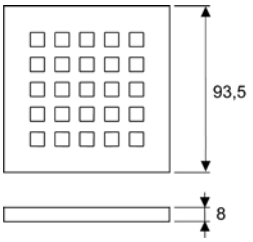

Декоративная решетка "drops"
из нержавеющей стали, полированная

Артикул	К 1	К 2	€/шт.
3100001*	1 шт.	--	87,25

Не подходит для установки с сифонами TECEdrainpoint S!

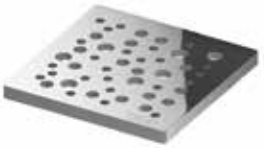

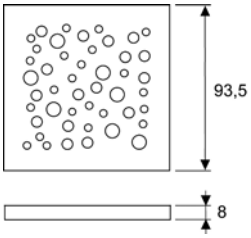

Декоративная решетка "royal 2"
из нержавеющей стали, полированная

Артикул	К 1	К 2	€/шт.
3100002*	1 шт.	--	87,25

Не подходит для установки с сифонами TECEdrainpoint S!

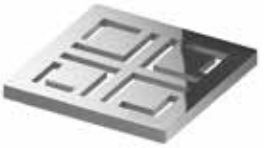

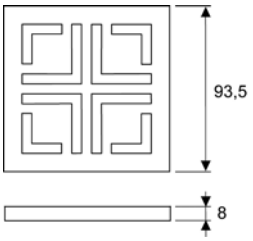

Декоративная решетка "rings"
из нержавеющей стали, полированная

Артикул	К 1	К 2	€/шт.
3100003*	1 шт.	--	87,25

Не подходит для установки с сифонами TECEdrainpoint S!

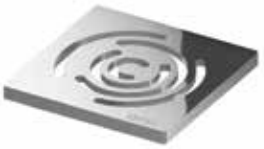

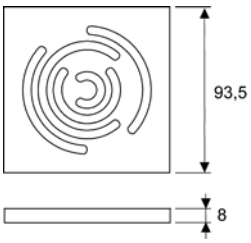

*** Снят с производства**

Уплотнительная лента

Длина 5 м, ширина 100 мм.

Артикул	К 1	К 2	€/м
686000	5 м/рулон	--	3,64

Поставляется в рулонах длиной 5 м.

Уплотнительный элемент угловой внешний

Артикул	К 1	К 2	€/шт.
686001	1 шт.	--	9,87

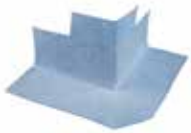

Уплотнительный элемент угловой внутренний

Артикул	К 1	К 2	€/шт.
686002	1 шт.	--	9,87

Звукоизоляционный мат TECEdrainbase

Размер 1250 × 1250 мм, толщина 6 мм.

Артикул	К 1	К 2	€/шт.
660001	1 шт.	--	44,25

Артикул	Стр.	Цена, €
600700	108	245,09
600710	111	90,73
600711	111	109,69
600720	111	136,75
600721	111	166,57
600730	112	129,99
600731	112	159,80
600740	112	181,48
600741	112	218,03
600750	113	181,48
600751	113	218,03
600760	113	136,75
600761	113	166,57
600770	109	115,10
600772	109	126,41
600782	110	181,48
600783	110	198,60
600790	110	339,85
600791	110	339,85
600792	110	339,85
600800	108	250,53
600810	111	94,81
600811	111	113,75
600820	111	143,55
600821	111	172,01
600830	112	136,75
600831	112	166,57
600840	112	188,25
600841	112	226,16
600850	113	188,25
600851	113	226,16
600860	113	143,55
600861	113	172,01
600870	109	119,18
600872	109	142,46
600882	110	188,25
600883	110	203,68
600890	110	355,38
600891	110	355,38
600892	110	355,38
600900	108	258,65
600910	111	98,85
600911	111	119,18
600920	111	157,08
600921	111	188,25
600930	112	143,55
600931	112	172,01
600940	112	197,74
600941	112	241,08
600950	113	197,74
600951	113	241,08
600960	113	157,08
600961	113	188,25
600970	109	124,59
600972	109	158,78
600982	110	197,74
600983	110	213,86
600990	110	370,89
600991	110	370,89
600992	110	370,89
601000	108	273,58
601010	111	113,75
601011	111	124,59
601020	111	182,82
601021	111	218,06
601030	112	167,93
601031	112	203,15
601040	112	226,16
601041	112	269,51
601050	113	226,16
601051	113	269,51
601060	113	182,82
601061	113	218,03
601070	109	138,15
601072	109	180,30
601082	110	226,16
601083	110	236,61
601090	110	386,40
601091	110	386,40
601092	110	386,40
601200	108	304,68
601210	111	143,55
601211	111	172,01
601220	111	211,27
601221	111	255,94
601230	112	197,74
601231	112	241,08
601240	112	269,51
601241	112	329,09
601250	113	269,51
601251	113	329,09
601260	113	211,27
601261	113	255,94
601270	109	167,93
601272	109	207,36
601282	110	269,51
601283	110	280,47
601290	110	412,76
601291	110	412,76
601292	110	412,76
601500	108	342,65
601510	111	186,89
601511	111	226,16
601520	111	269,51
601521	111	329,09
601530	112	255,94
601531	112	306,07
601540	112	342,65
601541	112	415,74
601550	113	342,65
601551	113	415,74
601560	113	269,51
601561	113	329,09
601570	109	211,27
601572	109	256,78
601582	110	342,62
601583	110	353,64
601590	110	504,71
601591	110	504,71
601592	110	504,71
610900	114	549,84
610910	115	188,25
610970	115	284,39
610982	115	404,51
611000	114	572,86
611010	115	211,27
611070	115	314,17
611082	115	444,27
611200	114	618,86
611210	115	255,94
611270	115	372,43
611282	115	488,86
611500	114	686,60
611510	115	319,60
611570	115	467,21
611582	115	654,68
650000	118	31,17
650001	119	31,17
650002	119	43,34
650003	120	36,58
650004	118	31,17
650700	117	497,53
650800	117	534,48
650900	117	571,44

Артикул	Стр.	Цена, €
651000	117	608,54
651200	117	682,25
651500	117	794,00
660001	122, 157	44,25
660003	121	20,85
660004	121	22,84
660015	121	7,61
660016	121	8,22
660017	121	8,90
660018	121	8,40
660019	121	8,20
680090 *	154	217,56
680100 *	154	244,61
680120 *	154	349,27
680129 *	154	249,31
680150 *	154	635,04
681090 *	154	197,57
681100 *	154	202,27
681120 *	154	221,09
681129 *	154	214,03
681150 *	154	256,37
685000 *	155	28,49
685001 *	155	31,92
686000	157	3,64
686001	121, 157	9,87
686002	121, 157	9,87
3100000 *	156	87,25
3100001 *	156	87,25
3100002 *	156	87,25
3100003 *	156	87,25
3601050	132	27,00
3601100	132	37,00
3601200	133	37,00
3601300	134	35,00
3601400	135	24,74
3601401	135	22,72
3601500	136	23,48
3601600	137	22,05
3603500	138	27,00
3603600	139	25,65
3607500	140	29,43
3607600	141	27,52
3660001	143	20,54
3660002	143	38,47
3660003	144	22,26
3660004	144	42,00
3660005	145	14,87
3660006	143	8,90
3660007	145	71,44
3660008	146	134,48
3660009	143	54,26
3660010	144	57,79
3660011	142	44,74
3660016	142	29,99
3665000	146	15,79
3665001	146	19,57
3665002	147	8,23
3665003	147	15,16
3665006	147	66,49
3665009	147	113,27
3690003	148	30,07
3690004	148	14,24
3690005	149	6,72
3690006	148	38,93
3690007	149	24,15
3695002	149	7,73
3695005	149	9,28
3695006	149	9,58
9000000	12	6,34
9010002	12	1,60
9010003	35	1,33
9010009	36	1,84
9018002	35	4,83
9018011	35	33,02
9020033	28	35,71
9020034	28	69,53
9020036	32	40,99
9020038	29	174,39
9020039	30	202,17
9020040	32	29,65
9020041	32	29,65
9021019	13	2,01
9030002	12	5,07
9030011	13	8,48
9030013	13	9,93
9030017	36	30,58
9030024	23	22,05
9040001	36	3,83
9040004	36	3,72
9041008	23	135,86
9041029	36	20,30
9042003	22	63,21
9042010	21	90,30
9042011	21	90,30
9042012	21	90,30
9042013	21	90,30
9042016	21	90,30
9042017	21	90,30
9042018	21	90,30
9140000	37	8,89
9200010	37	7,65
9221011	27	13,54
9240100	78	34,59
9240101	78	42,56
9240125	78	55,89
9240126	78	55,89
9240140	78	46,57
9240200	78	34,59
9240201	78	42,56
9240225	78	55,89
9240226	78	57,05
9240240	78	46,57
9240253	78	55,89
9240254	78	55,89
9240310	67	95,75
9240311	67	95,75
9240312	67	98,21
9240314	67	108,57
9240320	67	95,75
9240321	67	95,75
9240322	67	98,21
9240324	67	108,57
9240350	69	635,56
9240351	69	635,56
9240352	69	635,56
9240353	69	635,56
9240354	70	820,00
9240355	70	820,00
9240356	71	351,00
9240357	71	351,00
9240360	73	470,00
9240361	69	635,56
9240362	69	635,56
9240365	67	570,00
9240366	67	570,00
9240400	75	38,05
9240401	75	62,76
9240402	75	61,48
9240403	75	64,00
9240410	75	16,00
9240411	75	28,00
9240412	75	28,00
9240415	75	28,00
9240600	62	51,88

*** Снят с производства**

Артикул	Стр.	Цена, €
9240601	62	59,83
9240625	62	67,84
9240626	62	75,79
9240627	62	71,78
9240640	62	59,83
9240643	53, 57, 63, 76	206,00
9240644	53, 57, 63, 76	148,50
9240645	53, 57, 63, 76	206,00
9240646	53, 57, 63, 76	57,20
9240647	53, 57, 63, 76	57,20
9240648	53, 57, 63, 76	308,88
9240649	53, 57, 63, 76	57,20
9240650	62	115,72
9240651	62	115,72
9240652	62	139,65
9240653	62	139,65
9240654	62	115,72
9240655	62	139,65
9240656	62	139,65
9240657	62	159,62
9240658	62	300,30
9240659	62	119,63
9240660	62	123,54
9240663	61	41,80
9240664	61	62,70
9240665	61	78,38
9240666	61	78,38
9240667	61	87,20
9240668	61	225,23
9240669	61	95,17
9240670	61	115,75
9240671	61	115,75
9240672	61	144,70
9240673	61	144,70
9240674	61	144,70
9240675	61	192,89
9240676	61	144,70
9240677	61	144,70
9240678	61	144,70
9240679	61	144,70
9240680	61	144,70
9240683	61	144,70
9240684	61	62,70
9240685	61	144,70
9240800	56	169,82
9240801	56	221,88
9240802	56	182,28
9240803	56	169,82
9240804	56	221,88
9240805	56	182,28
9240806	56	221,88
9240807	56	182,28
9240808	56	221,88
9240809	56	221,88
9240830	55	279,08
9240831	55	279,08
9240832	55	279,08
9240833 NEW	55	316,00
9240950	24, 80	39,00
9240960 NEW	51	500,00
9240961 NEW	51	516,00
9240970 NEW	51	85,40
9240971 NEW	52	28,60
9242100	78	86,44
9242101	78	98,45
9242126	78	107,11
9242140	78	98,45
9242310	67	125,03
9242311	67	125,03
9242312	67	125,03
9242314	67	125,03
9242350	72	485,10
9242351	72	485,10
9242352	72	485,10
9242353	72	485,10
9242354	72	523,22
9242355	72	523,22
9242356	72	638,00
9242357	72	638,00
9242600	64	83,80
9242601	64	91,78
9242625	64	99,76
9242626	64	99,76
9242627	64	103,55
9242640	64	91,78
9242646	59, 65	57,20
9242647	59, 65	57,20
9242648	59, 65	293,04
9242649	59, 65	57,20
9242650	64	159,62
9242651	64	159,62
9242652	64	179,56
9242653	64	179,56
9242654	64	159,62
9242655	64	159,62
9242656	64	159,62
9242657	64	159,62
9242658	64	439,18
9242659	64	159,25
9242660	64	166,04
9242661	64	166,04
9242662	64	179,56
9242663	64	166,04
9242800	58	211,88
9242801	58	220,35
9242802	58	216,11
9242803	58	211,88
9242804	58	220,35
9242805	58	216,11
9242806	58	220,35
9242807	58	216,11
9242808	58	216,11
9242809	58	216,11
9242810	58	254,25
9242811	58	275,44
9242812	58	254,25
9300000	14	199,00
9300001	15	297,11
9300009	20	405,22
9300031	17	337,72
9300040	26	262,00
9300044	16	342,01
9300066	19	343,20
9300079 NEW	18	306,00
9310000	28	133,30
9320008	29	259,00
9330000	31	167,60
9330005	31	190,45
9360000	22	143,35
9370000	23	189,18
9370007	27	170,00
9370021	30	63,48
9380000	33	19,05
9380001	34	21,30
9380002	34	40,03
9380003	34	25,41
9380004	34	65,99
9380013	33	56,00
9380300	33	12,29
9380301	33	13,03
9600100	92	367,16
9600200	93	564,73
9600400	94	748,61
9650000	95	267,29

Артикул	Стр.	Цена, €
9650001	95	268,84
9650002	95	817,87
9650003	95	834,91
9650004	95	294,54
9650005	95	287,66
9650100	96	198,03
9650101	96	264,35
9650102	96	233,10
9650103	97	354,82
9650104	97	288,23
9650105	96	205,80
9650106	96	284,00
9650107	97	270,00
9650108	97	288,23
9660000	98	235,28
9660001	99	22,22
9660002	99	136,92
9810003	73	62,53
9810004	73	30,40
9820078	25	76,00
9820126	25	76,00
9820127	25	76,00
9820136	26	7,20
9820337	24, 98	7,70
9820354 NEW	52	5,47
9880034	22	87,60
9880037	22	38,39
ПК 1054	122	7,92
ПК 2054	122	2,73
ПК 2056	122	2,73
ПК 4060	122	2,54

Больше информации:

www.tece.ru

TECE GmbH
International Business
Phone +49 (0) 25 72 / 9 28 - 999
Fax +49 (0) 25 72 / 9 28 - 204
international-business@tece.de
www.tece.com

ООО "ТЕСЕ Системс"
Тел.: 8 800 333 83 23
info@tece.ru
www.tece.ru